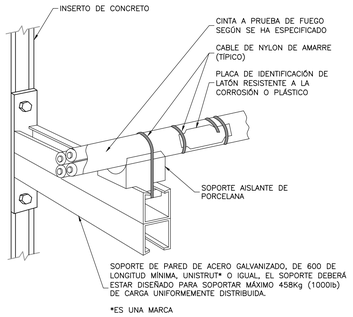

ESTANTE DE SOPORTE DE CABLES

DETALLE A
1=10 ED-00-007

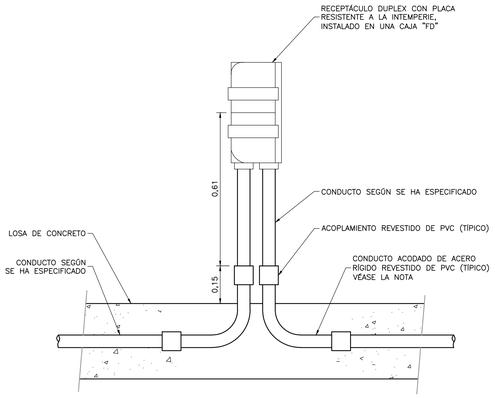

NOTA:

CODO QUE SERÁ CUBIERTO EN LA LOSA EN EL ÚLTIMO RECEPTÁCULO CONSECUTIVO (PARA SOPORTE).

RECEPTÁCULO MONTADO EN CUBIERTA

DETALLE B
1=10 ED-00-007

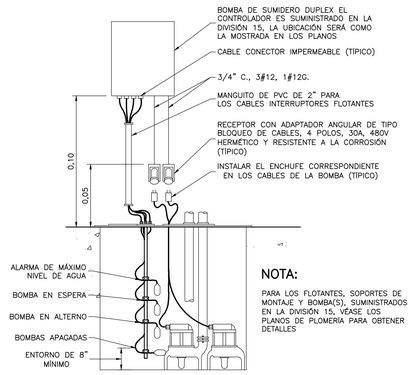

NOTA:

PARA LOS FLOTANTES, SOPORTES DE MONTAJE Y BOMBA(S), SUMINISTRADOS EN LA DIVISIÓN 15, VÉASE LOS PLANOS DE PLOMERÍA PARA OBTENER DETALLES

INSTALACIÓN DE BOMBA DE SUMIDERO

DETALLE C
1=2 ED-00-007

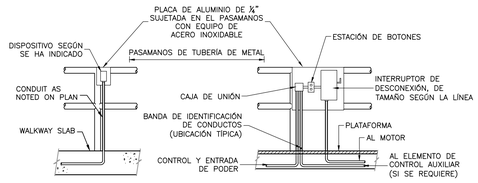

INSTALACIÓN DE EQUIPOS EN PARED

DETALLE D
1=25 ED-00-007

NOTAS GENERALES:

1. LA EJECUCIÓN DE ESTE PROYECTO REQUIERE EL CUMPLIMIENTO DE LAS NORMATIVIDADES APLICABLES DEL RETIE (REGLAMENTO TÉCNICO DE INSTALACIONES ELÉCTRICAS) Y DEL CEC (CÓDIGO ELÉCTRICO COLOMBIANO) NORMA NTC2050, Y LAS NORMAS Y REGLAMENTOS DE CODENSA Y EL ACUEDUCTO, EN PARTICULAR SE DEBE CUMPLIR CON: CERTIFICACIONES DE CONFORMIDAD DE PRODUCTOS. CONDICIONES DE INSTALACIONES APROPIADAS. DIRECCIÓN DE LA OBRA POR INGENIERO ELECTRICISTA O INGENIERO ELECTROMECÁNICO CON MATRÍCULA PROFESIONAL VIGENTE. CERTIFICACIÓN RETIE PARA ENERGIZAR.
2. EL CONTRATISTA DEBE PROCURAR QUE NO SE PRESENTEN CRUCES O INTERSECCIONES CON OTRAS REDES O ACOMETIDAS SUBTERRÁNEAS EXISTENTES (ACUEDUCTO, GAS, ALCANTARILLADO, TELF. , ETC...).
3. LA EMPRESA COMERCIALIZADORA DE ENERGÍA NO ASUME RESPONSABILIDAD POR LA OMISIÓN EN EL CUMPLIMIENTO DE NORMAS LEGALES APLICABLES AL CASO POR PARTE DEL CONTRATISTA Y/O EL ACUEDUCTO.
4. ESTE PROYECTO PARA SU EJECUCIÓN, DEBE CUMPLIR CON LOS ARTÍCULOS 49 Y 60 DEL DECRETO 2150/95. LEY 99/93. CON LAS NORMAS Y ESPECIFICACIONES VIGENTES DEL ACUEDUCTO DE BOGOTÁ.
5. ESTE PLANO HA SIDO ELABORADO ATENDIENDO LAS NORMAS EXIGIDAS POR EL RETIE, EL CÓDIGO NTC-2050 Y LAS NORMAS LOCALES EN SUS LINEAMIENTOS GENERALES.
6. ES RESPONSABILIDAD EXCLUSIVA DEL INSTALADOR DETALLARLAS, COMPLEMENTARLAS Y CUMPLIRLAS SEGÓN LO DISPUESTO POR LA LEY.

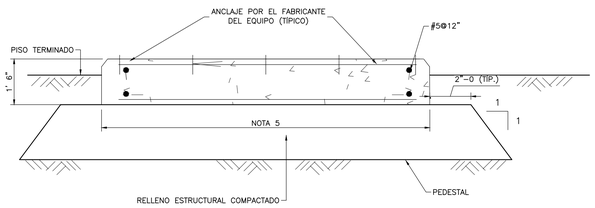

NOTAS DE LA CAJA PEDESTAL

1. REMOVER TODOS LOS DEPÓSITOS ORGÁNICOS COMPRESIBLES Y REEMPLAZARLOS CON RELLENO ESTRUCTURAL DENTRO DE LOS LÍMITES MOSTRADOS Y EXTENDER EL RELLENO ESTRUCTURAL A 4'-0" BAJO EL NIVEL MÍNIMO.
2. PROPORCIONAR 3" DE COBERTURA LIMPIA POR ENCIMA DE LOS REFUERZOS PARA FUNDIR EL CONCRETO CONTRA EL SUELO, Y 2" EN CUALQUIER OTRA UBICACIÓN.
3. PROPORCIONAR BISEL DE 3/4" EN LAS ESQUINAS EXPUESTAS.
4. RESISTENCIA MÍNIMA DEL CONCRETO A LOS 28 DÍAS: 4000 PSI.
5. LAS DIMENSIONES DEBERÁN SER COORDINADAS POR EL CONTRATISTA CON EQUIPOS APROBADOS.
6. PROPORCIONAR UNA CUBIERTA DE PIEDRA MOLIDA DE 1 1/2" (3" DE MÍNIMA PROFUNDIDAD) EN EL TERRENO EXPUESTO DENTRO DE LOS LÍMITES DE LA CERCA (CUANDO SE PROVEA).

CAJA PEDESTAL

DETALLE E
1=20 ED-00-007

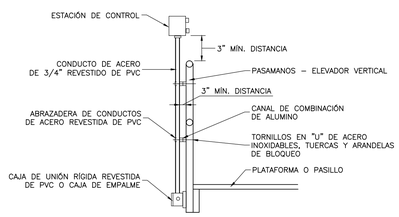

ESTACIÓN DE CONTROL INSTALADA EN PASAMANOS

DETALLE F
1=20 ED-00-007

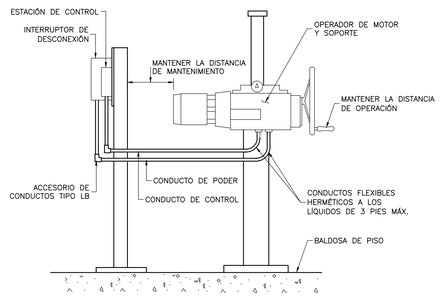

NOTAS:

ORIENTAR EL OPERADOR DEL MOTOR Y EL SOPORTE DE LA ESTACIÓN DE CONTROL SEGÓN SE REQUIERA PARA:

- PERMITIR EL ACCESO MANUAL DE LA RUEDA DE MANO DE LA COMPUERTA.
- PERMITIR LA DISTANCIA DE MANTENIMIENTO PARA EL OPERADOR DEL MOTOR.
- MINIMIZAR EL LARGO DEL CONDUCTO FLEXIBLE HERMÉTICO A LOS LÍQUIDOS.

CONEXIÓN A LA COMPUERTA OPERADORA POR MOTOR

DETALLE G
1=25 ED-00-007

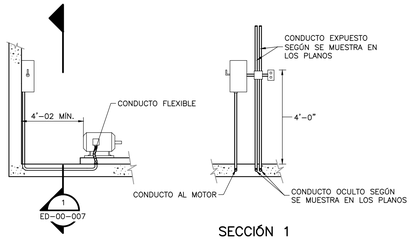

SECCIÓN 1

INSTALACIÓN DE EQUIPOS EN PARED

DETALLE H
1=20 ED-00-007

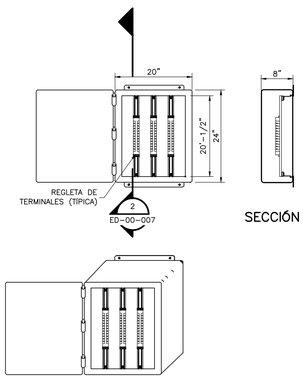

SECCIÓN 2

CAJA TERMINALES

DETALLE I
1=20 ED-00-007

ESCALA GRÁFICA

0 0,02 0,04 0,10 0,16 0,2 m

ESCALA 1=2

ESCALA GRÁFICA

0 0,1 0,2 0,5 0,8 1 m

ESCALA 1=10

ESCALA GRÁFICA

0 0,2 0,4 1,0 1,6 2,0 m

ESCALA 1=20

ESCALA GRÁFICA

0 0,5 1,25 2 2,5 m

ESCALA 1=25

CDM Smith. INGESAM una compañía CDM Smith Inc.
CONTRATO DE CONSULTORÍA No. 1-02-25500-0690-2011

DISEÑÓ: _____

REPRESENTANTE LEGAL O PROPIETARIO _____ ROBERT GAUDES LIC. No: 3901 ME, USA

UNIÓN TEMPORAL CANOAS
CONTRATO EAAB No. 1-15-25500-0846-2012

REVISÓ: _____

APROBÓ: _____ FERNANDO SILVA G. MAT. No: 0000001407VLL

acueducto AGUA, ALCANTARILLADO Y ASEO DE BOGOTÁ

RECIBIÓ: _____ ING. REINALDO PULIDO REGSTRO. No: 3060

RECIBIÓ: _____ ING. HUGO GÓMEZ REGSTRO. No: 3429

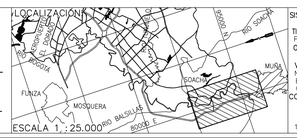

SISTEMA DE REFERENCIA
MAGNA SIRGAS
TIPO DE COORDENADAS
PLANAS CARTESIANAS
ORIGEN COORDENADAS
BOGOTÁ D.C.
VÉRTICE NP-13-BS-1
NORTE: 95764.534 m
ESTE: 82666.481 m
COTA:2552.98 msnm
COORDENADAS MEDIAS
NORTE: 96250.0 m
ESTE: 80500.0 m
PLANCHA
1:10.000 246-II-A-2

MODIFICACIONES			
FECHA	MODIFICACIÓN	NOMBRE ING. RESPONSABLE	FIRMA

acueducto AGUA, ALCANTARILLADO Y ASEO DE BOGOTÁ
GERENCIA CORPORATIVA DE SISTEMA MAESTRO
DIRECCIÓN RED TRONCAL ALCANTARILLADO
PLANO DE DISEÑO TRATAMIENTO DE AGUAS RESIDUALES

PTAR CANOAS/VEREDA CANOAS/MUNICIPIO DE SOACHA

CONTIENE : P.11 DETALLES TÍPICOS EQUIPOS VARIOS 1 DE 2

ESCALA: INDICADAS

NOMBRE DEL ARCHIVO: EDOOOO07NTDT.DWG

PROYECTO No. :

FECHA: AGOSTO/2016

PLANO No. ED-00-007

ENTREGA 100% - VÁLIDO PARA CONSTRUCCIÓN

LA ESCALA DE IMPRESIÓN PARA ESTE PLANO ES DE TAMAÑO PLIEGO (700mm/1000mm)

©2016 CDM Smith–INGESAM. Todos los derechos reservados.
Reutilización de documentos: Documentos y diseños suministrados por el servicio profesional, incorporados en este documento, son propiedad de CDM Smith–INGESAM y/o EAB.
No serán utilizados, ni total ni parcialmente, para cualquier otro proyecto sin autorización escrita de CDM Smith–INGESAM y/o EAB.