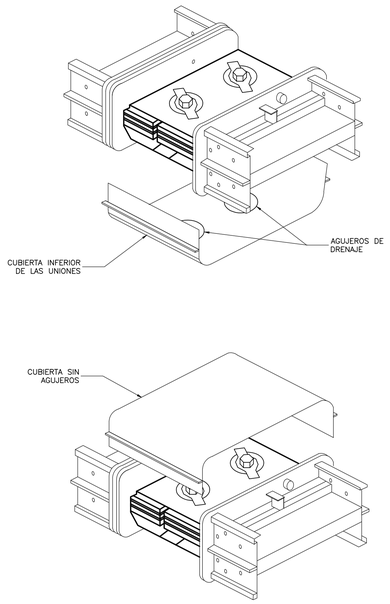

BLINDOBARRAS INSTALACIÓN EXTERIOR

DETALLE A

N.T.S ED-00-307

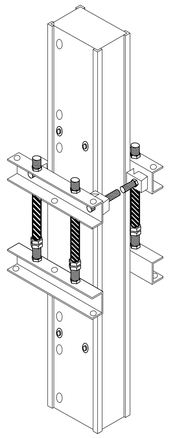

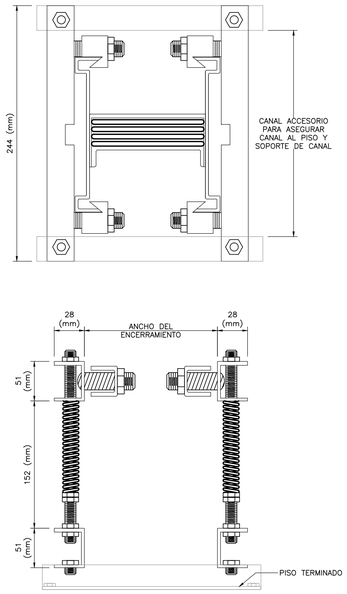

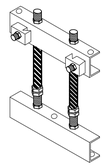

a

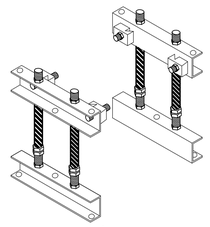

b

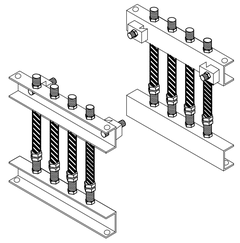

c

TIPO	CORRIENTE NOMINAL (A)	TIPO DE SOPORTE
SOPORTE RESORTADO PARA INSTALACIÓN VERTICAL	630	A
	800	A
	1000	A
	1250	A
	1350	A
	1600	A
	2000	B
	2500	B
	3200	C
	4000	C
	5000	C
	6300	C

SOPORTE RESORTADO PARA INSTALACIÓN VERTICAL EN INTERIORES Y EXTERIORES

DETALLE B

N.T.S ED-00-307

N O T A S:

1. LA DISTANCIA ENTRE APOYOS EN INSTALACIONES HORIZONTALES INTERIORES ES DE MÁXIMO 3 METROS. LA DISTANCIA ENTRE APOYOS EN INSTALACIONES HORIZONTALES EXTERIORES ES DE MÁXIMO 1,5 METROS. LA DISTANCIA ENTRE APOYOS EN INSTALACIONES VERTICALES ES DE MÁXIMO 4,88 METROS.
2. LA SECCIÓN MUERTA DEL DUCTO DE BARRAS SE DEBERÁ EXTENDER 1,8 METROS SOBRE EL PISO TERMINADO.
3. EL SOPORTE RESORTADO SE DEBERÁ INSTALAR EN CADA PISO ATRAVESADO POR EL BLINDOBARRA.

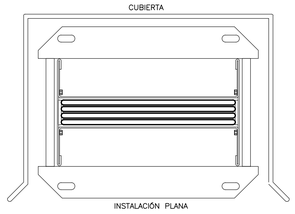

BLINDOBARRA USO EXTERIOR

DETALLE C

N.T.S ED-00-307

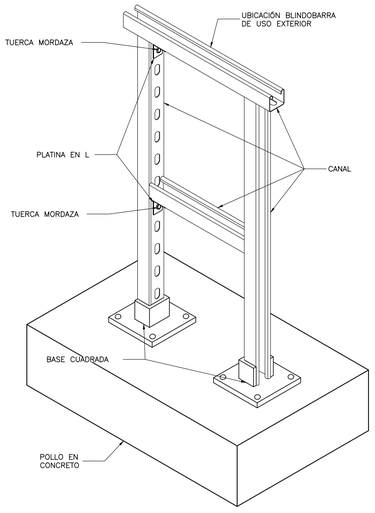

SOPORTE BLINDOBARRAS TIPO PEDESTAL

DETALLE D

N.T.S ED-00-307

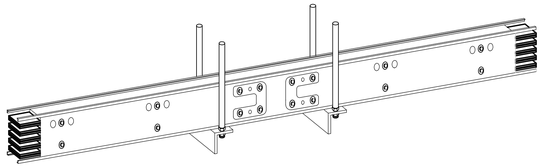

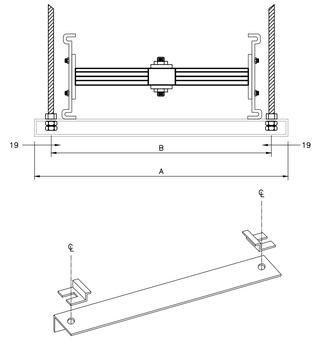

TIPO	CORRIENTE NOMINAL (A)	DIMENSIONES (mm) A (mm)	DIMENSIONES (mm) B (mm)
SOPORTE PARA INSTALACIÓN DE PLANO HORIZONTAL	630	186	148
	800	186	148
	1000	186	148
	1250	199	161
	1350	209	170
	1600	225	186
	2000	250	212
	2500	301	263
	3200	412	374
	4000	501	463
	5000	688	650
	6300	726	688

SOPORTE PARA INSTALACIÓN DE PLANO HORIZONTAL EN INTERIORES

DETALLE E

N.T.S ED-00-307

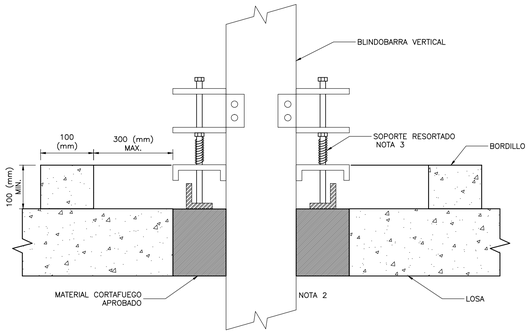

PENETRACIÓN DE LOSA EN INSTALACIONES VERTICALES

DETALLE F

N.T.S ED-00-307

©2016 CDM Smith-INGESAM. Todos los derechos reservados.
Realización de documentos: Documentos y diseños suministrados por el servicio profesional, incorporados en este documento, son propiedad de CDM Smith-INGESAM y EAB.
No serán utilizados, ni total ni parcialmente, para cualquier otro proyecto sin autorización escrita de CDM Smith-INGESAM y/o EAB.

CDM Smith. INGESAM una compañía CDM Smith Inc.

CONTRATO DE CONSULTORIA No. 1-02-25500-0690-2011

DISEÑÓ:

REPRESENTANTE LEGAL O PROPIETARIO — ROBERT GAUDES, LIC. No: 3901 ME, USA

UNIÓN TEMPORAL CANOAS

CONTRATO EAAB No. 1-15-25500-0846-2012

REVISÓ:

APROBÓ: — FERNANDO SILVA G., MAT. No: 0000001407VL

acueducto AGUA, ALCANTARILLADO Y ASEO DE BOGOTÁ

RECIBIÓ: — ING. REINALDO PULIDO, REGISTRO. No: 3060

RECIBIÓ: — ING. HUGO GÓMEZ, REGISTRO. No: 3429

LOCALIZACIÓN

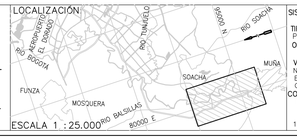

ESCALA 1 :25.000

SISTEMA DE REFERENCIA
MAGNA SIRGAS
TIPO DE COORDENADAS
PLANAS CARTESIANAS
ORIGEN COORDENADAS
BOGOTÁ D.C.
VÉRTICE NP-13-BS-1
NORTE: 95764.534 m
ESTE: 82666.481 m
COTA: 2552.98 msnm
COORDENADAS MEDIAS
NORTE: 96250.0 m
ESTE: 80500.0 m
PLANCHA
1:10.000 246-II-A-2

MODIFICACIONES

FECHA	MODIFICACIÓN	NOMBRE ING. RESPONSABLE	FIRMA

acueducto AGUA, ALCANTARILLADO Y ASEO DE BOGOTÁ

GERENCIA CORPORATIVA DE SISTEMA MAESTRO

DIRECCIÓN RED TRONCAL ALCANTARILLADO

PLANO DE DISEÑO TRATAMIENTO DE AGUAS RESIDUALES

PTAR CANOAS/VEREDA CANOAS/MUNICIPIO DE SOACHA

CONTIENE :

P.11
DETALLES TÍPICOS
DE INSTALACIÓN DE BLINDOBARRAS

ESCALA: SIN ESCALA

NOMBRE DEL ARCHIVO: ED00307NTDT.DWG

PROYECTO No. :

FECHA: AGOSTO/2016

PLANO No. ED-00-307

LA ESCALA DE IMPRESIÓN PARA ESTE PLANO ES DE TAMAÑO PLIEGO (700mmx1000mm)

ENTREGA 100% - VÁLIDO PARA CONSTRUCCIÓN