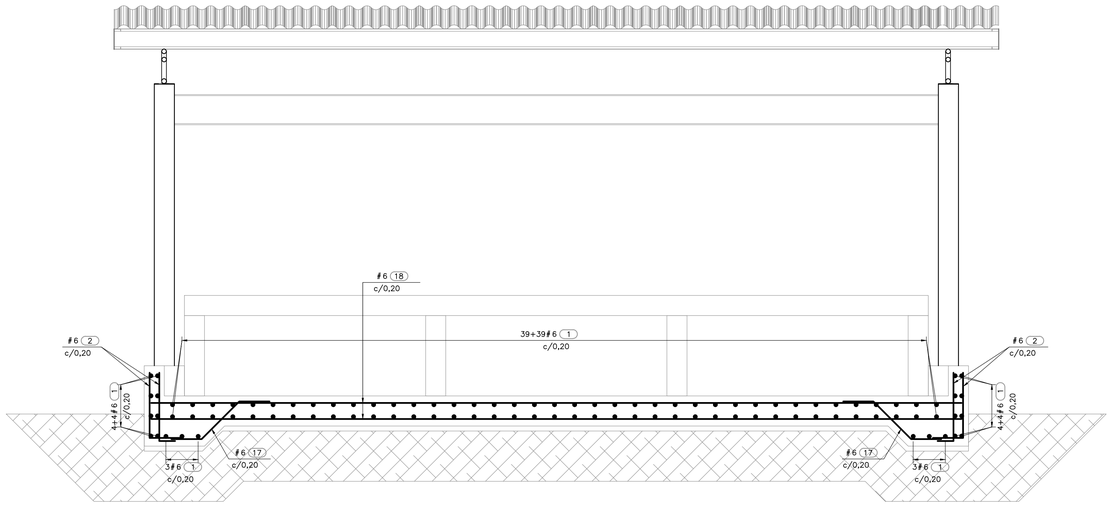

SECCIÓN 3
1=25 S-03-023

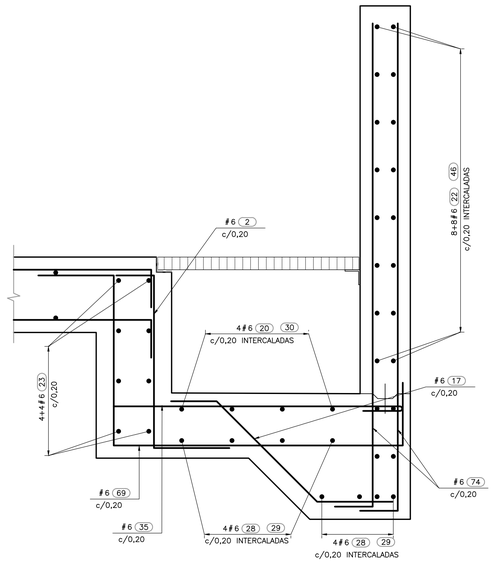

SECCIÓN 7
1=10 S-03-023

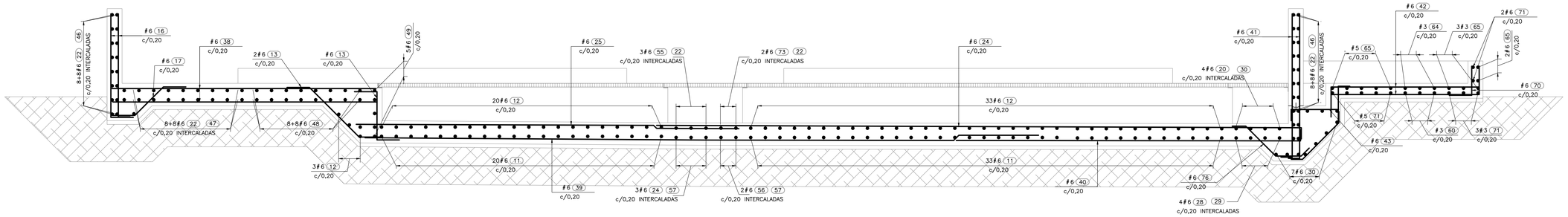

SECCIÓN 4
1=25 S-03-023

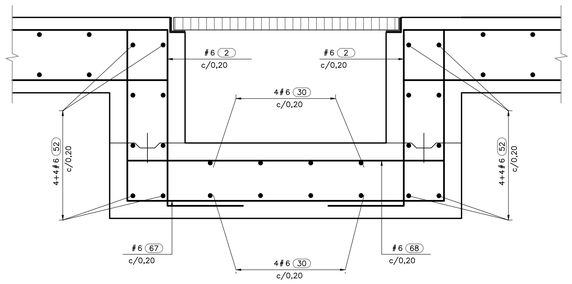

SECCIÓN 5 5
1=10 S-03-022 S-03-023

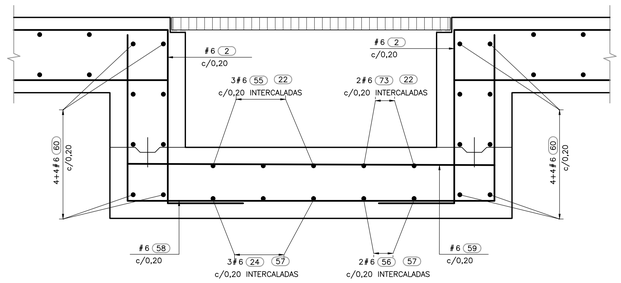

SECCIÓN 6 6
1=10 S-03-022 S-03-023

ESCALA GRÁFICA

0 0,1 0,2 0,5 0,8 1 m

ESCALA 1=10

ESCALA GRÁFICA

0 0,5 1,25 2 2,5 m

ESCALA 1=25

CDM Smith. INGESAM
CONTRATO DE CONSULTORIA No. 1-02-25500-0690-2011

DISEÑÓ:

REPRESENTANTE LEGAL O PROPIETARIO
ROBERT GAUDES
LIC. No:3901 ME, USA

UNIÓN TEMPORAL PTAR CANOAS
CONTRATO EAAB No. 1-15-25500-0846-2012

REVISÓ: ANDRES F. HINCAPIE M. MAT. No: 7620271217 VLL

APROBÓ: FERNANDO SILVA G. MAT. No: 0000001407VLL

acueducto
AGUA, ALCANTARILLADO Y ASEO DE BOGOTÁ

RECIBIÓ: ING. REINALDO PULIDO REGISTRO. No: 3060

RECIBIÓ: ING. HUGO GÓMEZ REGISTRO. No: 3429

LOCALIZACIÓN

ESCALA 1 : 25.000

SISTEMA DE REFERENCIA
MAGNA SIRGAS
TIPO DE COORDENADAS
PLANAS CARTESIANAS
ORIGEN COORDENADAS
BOGOTÁ D.C.
VÉRTICE NP-13-BS-1
NORTE: 95764.534 m
ESTE: 82666.481 m
COTA: 2552.98 msnm
COORDENADAS MEDIAS
NORTE: 96250.0 m
ESTE: 80500.0 m
PLANCHA
1:10.000 246-II-A-2

MODIFICACIONES			
FECHA	MODIFICACIÓN	NOMBRE ING. RESPONSABLE	FIRMA

acueducto
AGUA, ALCANTARILLADO Y ASEO DE BOGOTÁ
GERENCIA CORPORATIVA DE SISTEMA MAESTRO
DIRECCIÓN RED TRONCAL ALCANTARILLADO
PLANO DE DISEÑO TRATAMIENTO DE AGUAS RESIDUALES

PTAR CANOAS/VEREDA CANOAS/MUNICIPIO DE SOACHA

CONTIENE :
P.11
UNIDAD DE ALMACENAMIENTO DE CLORURO FÉRRICO
SECCIONES 3, 4, 5, 6 Y 7 - REFUERZO

ESCALA: INDICADAS

NOMBRE DEL ARCHIVO: S03024CLSC.DWG

PROYECTO No. :

FECHA: AGOSTO/2016

PLANO No. S-03-025

ENTREGA 100% - VÁLIDO PARA CONSTRUCCIÓN

LA ESCALA DE IMPRESIÓN PARA ESTE PLANO ES DE TAMAÑO PLIEGO (700mm×1000mm)

©2016 CDM Smith-INGESAM. Todos los derechos reservados.
Reutilización de documentos: Documentos y diseños suministrados por el servicio profesional, incorporados en este documento, son propiedad de CDM Smith-INGESAM y EAB.
No serán utilizados, ni total ni parcialmente, para cualquier otro proyecto sin autorización escrita de CDM Smith-INGESAM y/o EAB.