N O T A S :

1. TODAS LAS DIMENSIONES ESTÁN DADAS EN METROS Y TODOS LOS NIVELES ESTÁN EN METROS SOBRE EL NIVEL DEL MAR, A MENOS QUE SE INDIQUE OTRA UNIDAD DE MÉDIDA.
2. VER NOTAS GENERALES, ESPECIFICACIONES DE MATERIALES Y CRITERIOS DE DISEÑO EN PLANO S-00-001.
3. VER SIMBOLOS Y ABREVIATURAS EN PLANO S-00-002.
4. EL VALOR DE LAS ELEVACIONES DE LOS PUNTOS CORRESPONDE AL NÚMERO MOSTRADO INCREMENTADO EN 2500.
5. TODAS LAS DIMENSIONES, SECCIONES, GEOMETRÍAS Y REFUERZOS DE ELEMENTOS ESTRUCTURALES ESTÁN BASADAS EN EQUIPOS, PROCESOS Y CARGAS DE REFERENCIA, DEBERÁN VERIFICARSE LOS AJUSTES NECESARIOS SEGÓN LOS EQUIPOS COMPRADOS. ES RESPONSABILIDAD DEL CONTRATISTA REALIZAR DICHAS VERIFICACIONES, Y EN CASO DE REQUERIRSE, ES RESPONSABILIDAD DEL MISMO REALIZAR LAS MODIFICACIONES AL DISEÑO PARA GARANTIZAR RESISTENCIA Y ESTABILIDAD.
6. EL SEDIMENTADOR PRIMARIO MOSTRADO ES EL NÚMERO 1.

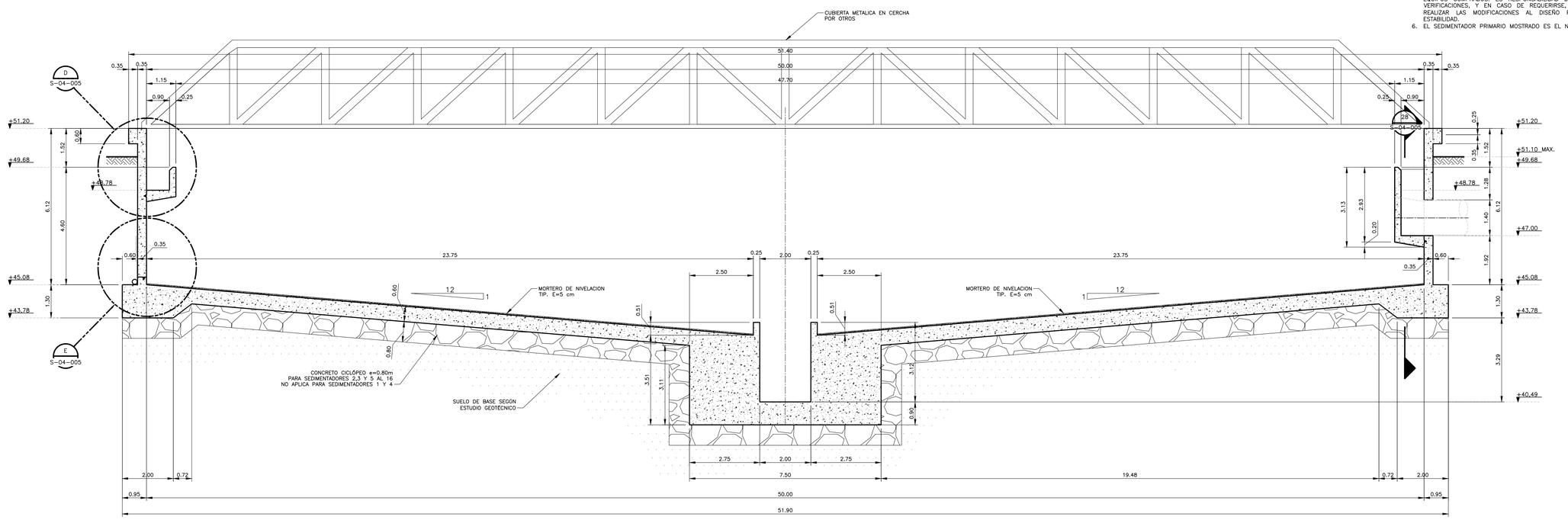

SECCIÓN 2 S-04-001 S-04-002 S-04-003
1=75

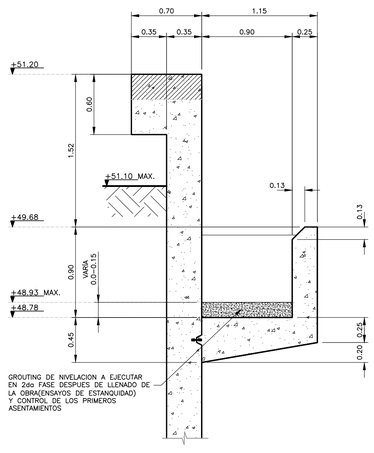

DETALLE D S-04-005
1=25

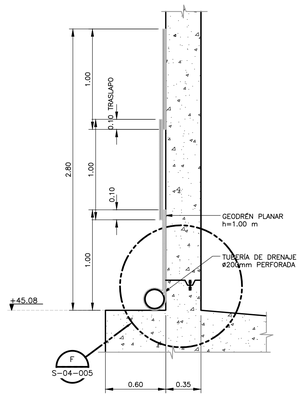

DETALLE E S-04-005
1=25

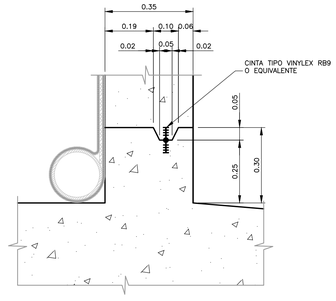

JUNTA DE CONSTRUCCIÒN EN MUROS

DETALLE F S-04-005
1=10

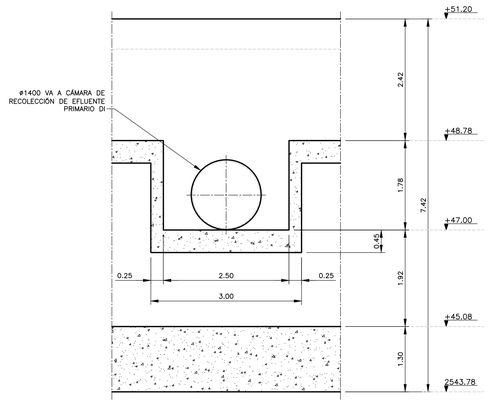

SECCION 28 S-04-005
1=50

ESCALA GRÁFICA
0 0,5 1,25 2 2,5 m
ESCALA 1:25

ESCALA GRÁFICA
0 0,5 1 2,5 4 5 m
ESCALA 1:50

ESCALA GRÁFICA
0 1,25 2,5 3,75 5 6,25
ESCALA 1:75

CDM Smith. INGESAM
CONTRATO DE CONSULTORÍA No. 1-02-25500-0690-2011

DISEÑÓ:
REPRESENTANTE LEGAL O PROPIETARIO — ROBERT GAUDES, LIC. No:3901 ME, USA

UNIÓN TEMPORAL CANOAS
CONTRATO EAAB No. 1-15-25500-0846-2012

REVISÓ:
APROBÓ: FERNANDO SILVA G. MAT. No: 0000001407VLL

acueducto — AGUA, ALCANTARILLADO Y ASEO DE BOGOTÁ

RECIBIÓ: ING. REINALDO PULIDO REGISTRO. No: 3060
RECIBIÓ: ING. HUGO GÓMEZ REGISTRO. No: 3429

LOCALIZACIÓN
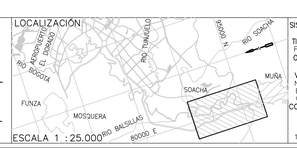

ESCALA 1 : 25.000

SISTEMA DE REFERENCIA
MAGNA SIRGAS
TIPO DE COORDENADAS
PLANAS CARTESIANAS
ORIGEN COORDENADAS
BOGOTÁ D.C.
VERTICE NP-13-BS-1
NORTE: 95764.534 m
ESTE: 82666.481 m
COTA: 2552.98 msnm
COORDENADAS MEDIAS
NORTE: 96250.0 m
ESTE: 80500.0 m
PLANCHA
1:10.000 246-II-A-2

MODIFICACIONES			
FECHA	MODIFICACIÓN	NOMBRE ING. RESPONSABLE	FIRMA

acueducto — AGUA, ALCANTARILLADO Y ASEO DE BOGOTÁ
GERENCIA CORPORATIVA DE SISTEMA MAESTRO
DIRECCIÓN RED TRONCAL ALCANTARILLADO
PLANO DE DISEÑO TRATAMIENTO DE AGUAS RESIDUALES

PTAR CANOAS/VEREDA CANOAS/MUNICIPIO DE SOACHA

CONTIENE :
P.11
SEDIMENTADOR PRIMARIO
SECCIÓN 2 - DIMENSIONES Y DETALLES

ESCALA: INDICADAS
NOMBRE DEL ARCHIVO: S04001PCSC.DWG

PROYECTO No. :
FECHA: AGOSTO/2016
PLANO No. S-04-005

ENTREGA 100% - VÁLIDO PARA CONSTRUCCIÓN

LA ESCALA DE IMPRESIÓN PARA ESTE PLANO ES DE TAMAÑO PLIEGO (700mmx1000mm)

©2016 CDM Smith-INGESAM. Todos los derechos reservados.
Reutilización de documentos: Documentos y diseños suministrados por el servicio profesional, incorporados en este documento, son propiedad de CDM Smith-INGESAM y/o EAB.
No serán utilizados, ni total ni parcialmente, para cualquier otro proyecto sin autorización escrita de CDM Smith-INGESAM y/o EAB.