NOTAS :

1. EL CONTRATISTA DEBE REGIRSE POR LAS COTAS Y NIVELES REGISTRADOS EN LOS PLANOS.
2. TODAS LAS MEDIDAS SERÁN VERIFICADAS EN OBRA POR EL CONTRATISTA. CUALQUIER INCONSISTENCIA SERÁ RESUELTA POR LA INTERVENTORÍA.
3. CUALQUIER DETALLE QUE SE HAYA OMITIDO EN LAS ESPECIFICACIONES, EN LOS PLANOS, O EN AMBOS, PERO QUE CONSTITUYEN PRÁCTICA CORRIENTE DE LA CONSTRUCCIÓN, NO EXIME AL CONTRATISTA DE SU OBLIGACIÓN DE UNA CORRECTA EJECUCIÓN DEL TRABAJO. POR TANTO SERÁ RESPONSABILIDAD DEL CONTRATISTA LA REVISIÓN COMPLEMENTACIÓN Y AJUSTE DE LOS DISEÑOS SUMINISTRADOS.
4. DIAMETROS DE TUBERIA ESTAN DADOS EN MILIMETROS Y LONGITUDES EN METROS DE NO SER QUE SE INDIQUE LO CONTRARIO EN PLANOS.
5. LAS MEDIDAS PUEDEN VARIAR SEGUN FABRICANTE.

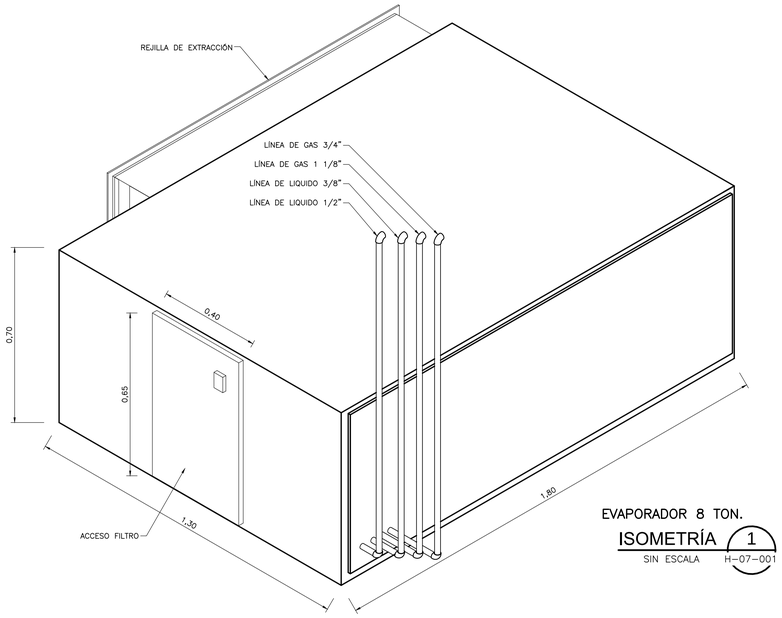

EVAPORADOR 8 TON.
ISOMETRÍA 1
SIN ESCALA H-07-001

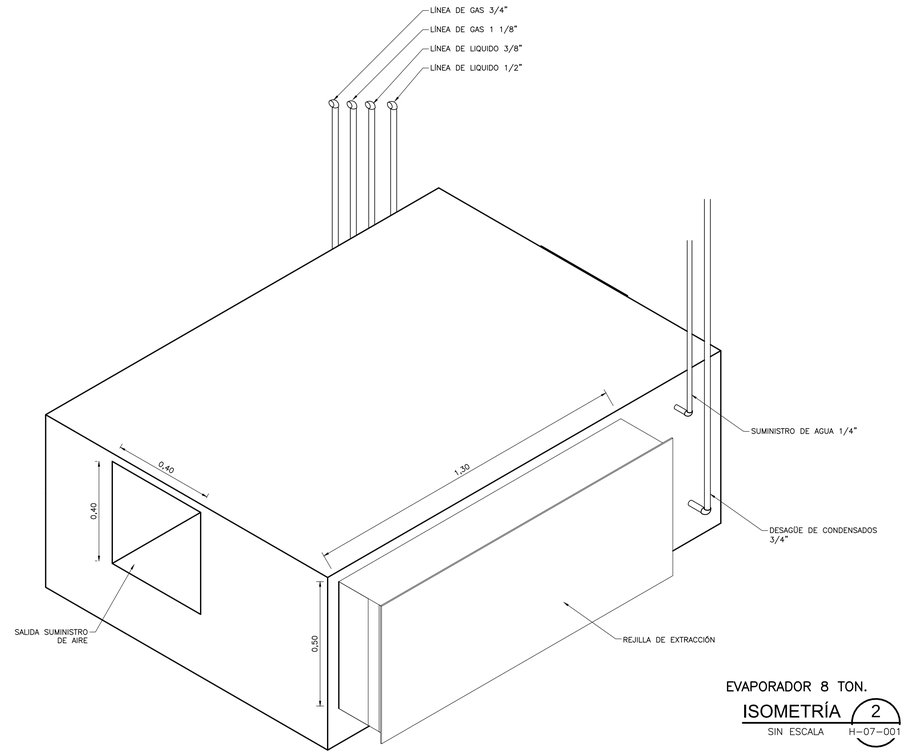

EVAPORADOR 8 TON.
ISOMETRÍA 2
SIN ESCALA H-07-001

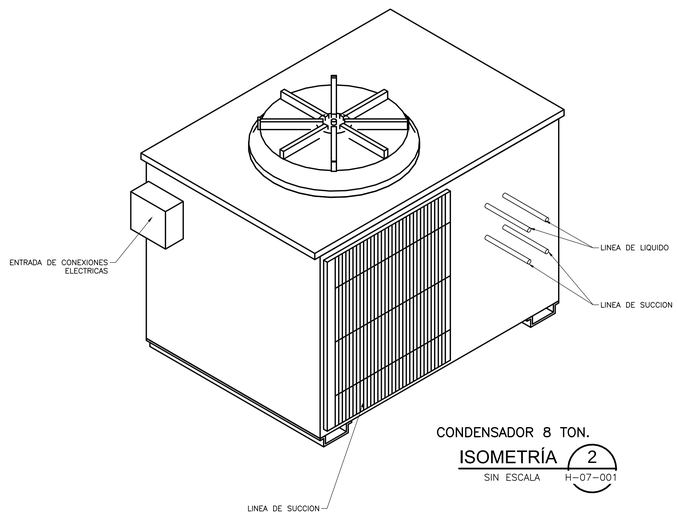

CONDENSADOR 8 TON.
ISOMETRÍA 2
SIN ESCALA H-07-001

©2016 CDM Smith–INGESAM. Todos los derechos reservados.
Reutilización de documentos: Documentos y diseños suministrados por el servicio profesional, incorporados en este documento, son propiedad de CDM Smith–INGESAM y/o EAB.
No serán utilizados, ni total ni parcialmente, para cualquier otro proyecto sin autorización escrita de CDM Smith–INGESAM y/o EAB.

CDM Smith — INGESAM una compañía CDM Smith Inc.
CONTRATO DE CONSULTORIA No. 1-02-25500-0690-2011

UNIÓN TEMPORAL PTAR CANOAS
CONTRATO EAAB No. 1-15-25500-0846-2012

acueducto AGUA, ALCANTARILLADO Y ASEO DE BOGOTÁ

DISEÑADOR:
REPRESENTANTE LEGAL O PROPIETARIO — ROBERT GAUDES, LIC. No.3901 ME, USA
REVISÓ:
APROBÓ: — FERNANDO SILVA G. MAT. No. 0000001407VLL
RECIBIÓ: — ING. REINALDO PULIDO, REGISTRO. No: 3060
RECIBIÓ: — ING. HUGO GÓMEZ, REGISTRO. No: 3429

LOCALIZACIÓN
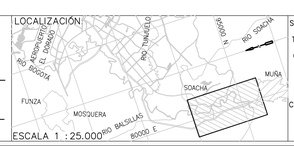

SISTEMA DE REFERENCIA
MAGNA SIRGAS
TIPO DE COORDENADAS
PLANAS CARTESIANAS
ORIGEN COORDENADAS
BOGOTÁ D.C.
VÉRTICE NP-13-BS-1
NORTE: 95764.534 m
ESTE: 82666.481 m
COTA: 2552.98 msnm
COORDENADAS MEDIAS
NORTE: 96250.0 m
ESTE: 80500.0 m
PLANCHA
1:10.000 246-II-A-2

MODIFICACIONES			
FECHA	MODIFICACIÓN	NOMBRE ING. RESPONSABLE	FIRMA

acueducto AGUA, ALCANTARILLADO Y ASEO DE BOGOTÁ
GERENCIA CORPORATIVA DE SISTEMA MAESTRO
DIRECCIÓN RED TRONCAL ALCANTARILLADO
PLANO DE DISEÑO TRATAMIENTO DE AGUAS RESIDUALES

PTAR CANOAS/VEREDA CANOAS/MUNICIPIO DE SOACHA

CONTIENE : P.11
DETALLES GENERALES
SISTEMA AIRE ACONDICIONADO DE 8 ton.

ESCALA: SIN ESCALA
NOMBRE DEL ARCHIVO: HD00006NTDT.DWG

PROYECTO No. :
FECHA: AGOSTO/2016
PLANO No. H-D00-006

LA ESCALA DE IMPRESIÓN PARA ESTE PLANO ES DE TAMAÑO PLIEGO (700mm/1000mm)

ENTREGA 100% - VÁLIDO PARA CONSTRUCCIÓN