## N O T A S :

1. LAS DIMENSIONES ESTÁN DADAS EN METROS, DIÁMETROS DE TUBERÍA EN MILIMETROS Y TODOS LOS NIVELES ESTÁN EN METROS SOBRE EL NIVEL DEL MAR, A MENOS QUE SE INDIQUE OTRA UNIDAD DE MEDIDA.
2. LA TORNILLERÍA SERÁ ROSCA MÉTRICA ORDINARIA, A MENOS QUE INDIQUE LO CONTRARIO.
3. A CRITERIO DEL CONTRATISTA Y BAJO APROBACIÓN DE LA INTERVENTORÍA, PODRÁN CAMBIARSE LOS DIÁMETROS, DIMENSIONES Y ROSCAS DE TUBERÍAS, PERFILES DE ACERO, TORNILLERÍA Y HERRAJES POR SIMILARES EN OTROS SISTEMAS DE MEDIDA.

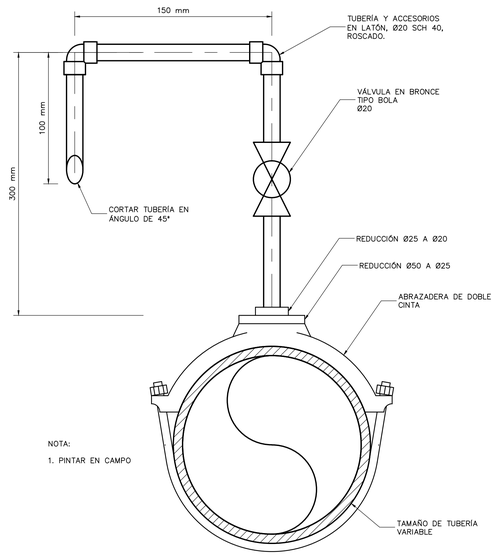


NOTA:

1. PINTAR EN CAMPO

DERIVACIÓN DE PRUEBA

DETALLE A

NTS MD-00-009

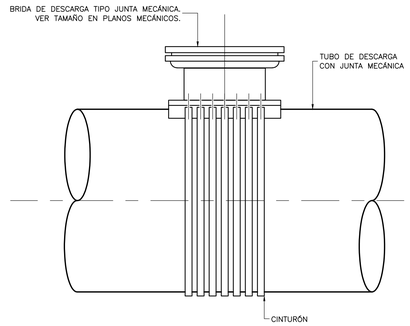


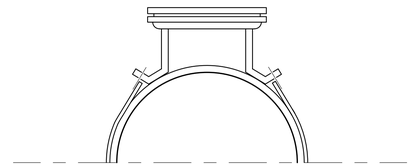

**NOTA:**

1. SILLETA DE DERIVACIÓN CON BRIDA AWWA C110 O SALIDA TIPO JUNTA MECÁNICA.

SILLETA PARA DERIVACIÓN LATERAL

DETALLE C

NTS MD-00-009

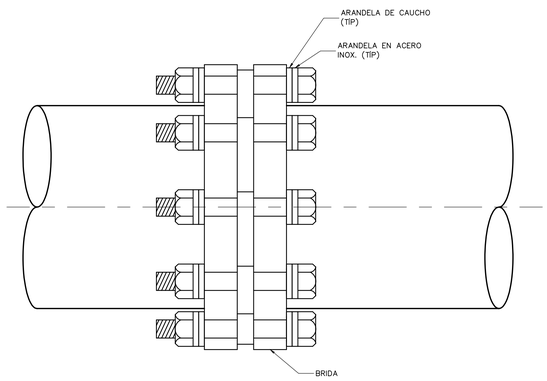


**NOTA:**

1. TODOS LOS PERNOS, TUERCAS Y ARANDELAS SERÁN EN ACERO INOX. 316, EXCEPTO LAS ARANDELAS DE CAUCHO.

ENSAMBLE DE JUNTA AISLANTE

DETALLE B

NTS MD-00-009

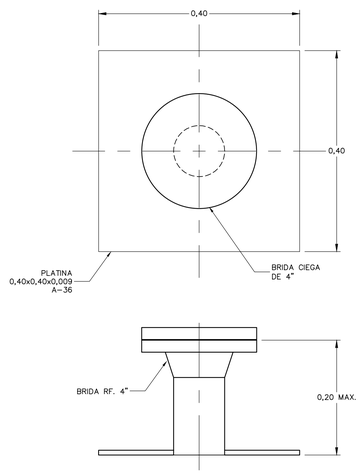


PLATINA DE INSTALACION DE INSTRUMENTOS EN PLACA DE CONCRETO

DETALLE E

NTS MD-00-009

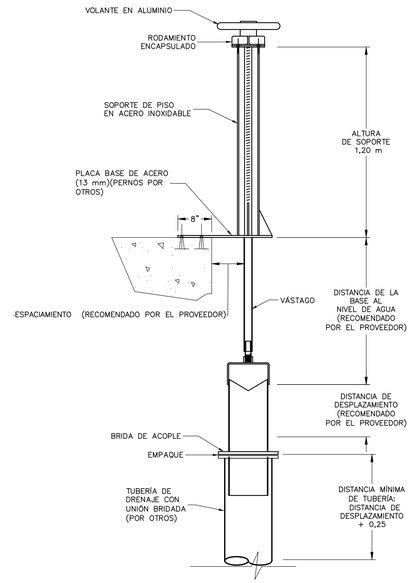


VÁLVULA TELESCÓPICA

DETALLE D

NTS MD-00-009

©2016 CDM Smith–INGESAM. Todos los derechos reservados.
Reutilización de documentos: Documentos y diseños suministrados por el servicio profesional, incorporados en este documento, son propiedad de CDM Smith–INGESAM y EAB. No serán utilizados, ni total ni parcialmente, para cualquier otro proyecto sin autorización escrita de CDM Smith–INGESAM y/o EAB.

CDM Smith. INGESAM una compañía CDM Smith Inc.

CONTRATO DE CONSULTORIA No. 1-02-25500-0690-2011

DISEÑÓ:

REPRESENTANTE LEGAL O PROPIETARIO: ROBERT GAUDES, LIC. No: 3901 ME, USA

UNIÓN TEMPORAL CANOAS

CONTRATO EAAB No. 1-15-25500-0846-2012

REVISÓ:

APROBÓ: FERNANDO SILVA G. MAT. No: 0000001407VLL

acueducto AGUA, ALCANTARILLADO Y ASEO DE BOGOTÁ

RECIBIÓ: ING. REINALDO PULIDO REGISTRO. No: 3060

RECIBIÓ: ING. HUGO GÓMEZ REGISTRO. No: 3429

LOCALIZACIÓN

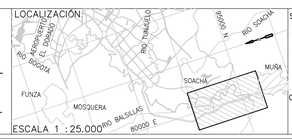


ESCALA 1 : 25.000

SISTEMA DE REFERENCIA: MAGNA SIRGAS
TIPO DE COORDENADAS: PLANAS CARTESIANAS
ORIGEN COORDENADAS: BOGOTÁ D.C.
VÉRTICE NP-13-BS-1
NORTE: 95764.534 m
ESTE: 82666.481 m
COTA: 2552.98 msnm
COORDENADAS MEDIAS
NORTE: 96250.0 m
ESTE: 80500.0 m
PLANCHA 1:10.000 246-II-A-2

| MODIFICACIONES | | | |
|---|---|---|---|
| FECHA | MODIFICACIÓN | NOMBRE ING. RESPONSABLE | FIRMA |
| | | | |
| | | | |
| | | | |

acueducto AGUA, ALCANTARILLADO Y ASEO DE BOGOTÁ

GERENCIA CORPORATIVA DE SISTEMA MAESTRO

DIRECCIÓN RED TRONCAL ALCANTARILLADO

PLANO DE DISEÑO TRATAMIENTO DE AGUAS RESIDUALES

PTAR CANOAS/VEREDA CANOAS/MUNICIPIO DE SOACHA

CONTIENE : P.11 DETALLES MECÁNICOS PLANO 9

ESCALA: SIN ESCALA

NOMBRE DEL ARCHIVO: MD00009GEDT.DWG

PROYECTO No. :

FECHA: AGOSTO/2016

PLANO No. MD-00-009

LA ESCALA DE IMPRESIÓN PARA ESTE PLANO ES DE TAMAÑO PLIEGO (700mm/1000mm)

ENTREGA 100% - VÁLIDO PARA CONSTRUCCIÓN