N O T A S :

1. LAS DIMENSIONES ESTÁN DADAS EN METROS, DIÁMETROS DE TUBERÍA EN MILÍMETROS Y TODOS LOS NIVELES ESTÁN EN METROS SOBRE EL NIVEL DEL MAR, A MENOS QUE SE INDIQUE OTRA UNIDAD DE MEDIDA.
2. LAS TUBERÍAS PARA SISTEMA DE EXTINCIÓN HÚMEDA SERÁN EN PVC ENTERRADAS Y ACERO AL CARBONO AEREAS.

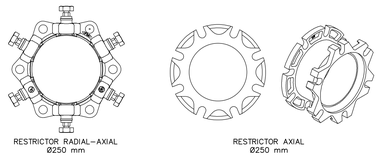

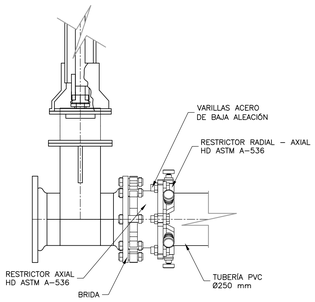

RESTRICTOR CAMBIO DE MATERIAL PVC – AC

DETALLE G

SIN ESCALA FD-00-003

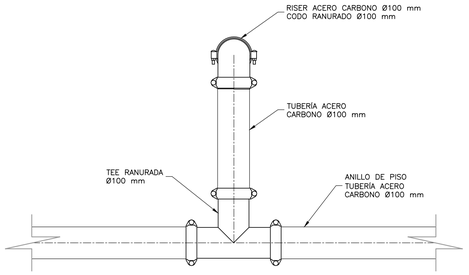

CONEXIÓN TIPO 1 DESDE RISER A ANILLO DE PISO

DETALLE H

SIN ESCALA FD-00-003

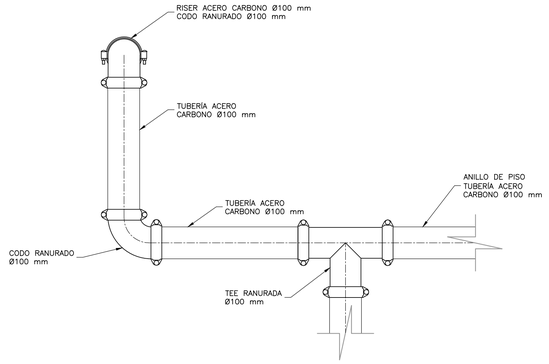

CONEXIÓN TIPO 2 DESDE RISER A ANILLO DE PISO

DETALLE I

SIN ESCALA FD-00-003

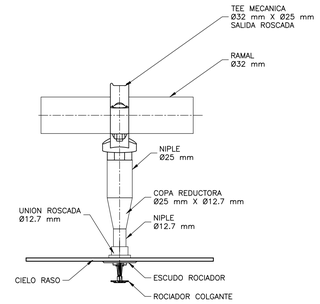

MONTAJE ROCIADOR COLGANTE DESDE TEE MECANICA

DETALLE L

SIN ESCALA FD-00-003

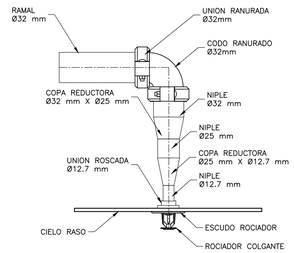

MONTAJE ROCIADOR COLGANTE DESDE CODO RANURADO

DETALLE M

SIN ESCALA FD-00-003

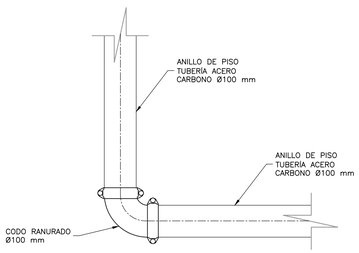

CONEXIÓN TIPICA DE ANILLO EN ESQUINAS

DETALLE J

SIN ESCALA FD-00-003

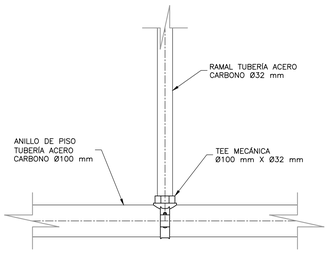

DETALLE CONEXIÓN ANILLO – RAMALES

DETALLE K

SIN ESCALA FD-00-003

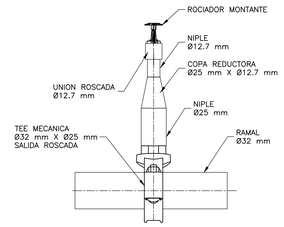

MONTAJE ROCIADOR MONTANTE DESDE TEE MECANICA

DETALLE N

SIN ESCALA FD-00-003

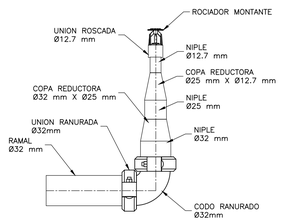

MONTAJE ROCIADOR MONTANTE DESDE CODO RANURADO

DETALLE O

SIN ESCALA FD-00-003

©2016 CDM Smith–INGESAM. Todos los derechos reservados.
Reutilización de documentos: Documentos y diseños suministrados por el servicio profesional, incorporados en este documento, son propiedad de CDM Smith–INGESAM y/o EAB.
No serán utilizados, ni total ni parcialmente, para cualquier otro proyecto sin autorización escrita de CDM Smith–INGESAM y/o EAB.

CDM Smith — INGESAM una compañía CDM Smith Inc.

CONTRATO DE CONSULTORÍA No. 1-02-25500-0690-2011

DISEÑADOR: ARTURO ARCE – METEO SAS, MAT. No: CN 230-40577

REPRESENTANTE LEGAL O PROPIETARIO: ROBERT GAUDES, LIC. No:3901 ME, USA

UNIÓN TEMPORAL PTAR CANOAS

CONTRATO EAAB No. 1-15-25500-0846-2012

REVISÓ:

APROBÓ: FERNANDO SILVA G., MAT. No: 0000001407VLL

acueducto — AGUA, ALCANTARILLADO Y ASEO DE BOGOTÁ

RECIBIÓ: ING. REINALDO PULIDO, REGISTRO. No: 3060

RECIBIÓ: ING. HUGO GÓMEZ, REGISTRO. No: 3429

LOCALIZACIÓN

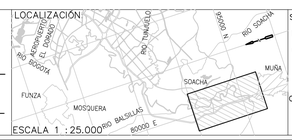

ESCALA 1 : 25.000

SISTEMA DE REFERENCIA: MAGNA SIRGAS
TIPO DE COORDENADAS PLANAS CARTESIANAS
ORIGEN COORDENADAS BOGOTÁ D.C.
VÉRTICE NP-13-BS-1
NORTE: 95764.534 m
ESTE: 82666.481 m
COTA: 2552.98 msnm
COORDENADAS MEDIAS
NORTE: 96250.0 m
ESTE: 80500.0 m
PLANCHA 1:10.000 246-II-A-2

MODIFICACIONES			
FECHA	MODIFICACIÓN	NOMBRE ING. RESPONSABLE	FIRMA

acueducto — AGUA, ALCANTARILLADO Y ASEO DE BOGOTÁ

GERENCIA CORPORATIVA DE SISTEMA MAESTRO

DIRECCIÓN RED TRONCAL ALCANTARILLADO

PLANO DE DISEÑO TRATAMIENTO DE AGUAS RESIDUALES

PTAR CANOAS/VEREDA CANOAS/MUNICIPIO DE SOACHA

CONTIENE : P.11 DETALLES GENERALES EXTINCIÓN PLANO 2

ESCALA: SIN ESCALA

NOMBRE DEL ARCHIVO: FD00003GEDT.DWG

PROYECTO No. :

FECHA: AGOSTO/2016

PLANO No. FD-00-003

LA ESCALA DE IMPRESIÓN PARA ESTE PLANO ES DE TAMAÑO PLIEGO (700mmx1000mm)

ENTREGA 100% - VÁLIDO PARA CONSTRUCCIÓN