**N O T A S :**

1. TODAS LAS DIMENSIONES ESTÁN DADAS EN METROS Y TODOS LOS NIVELES ESTÁN EN METROS SOBRE EL NIVEL DEL MAR, A MENOS QUE SE INDIQUE OTRA UNIDAD DE MEDIDA.
2. VER NOTAS GENERALES, ESPECIFICACIONES DE MATERIALES Y CRITERIOS DE DISEÑO EN PLANO S-00-001.
3. VER SIMBOLOS Y ABREVIATURAS EN PLANO S-00-002.
4. VER TRASLAPOS Y GANCHOS EN PLANO SD-00-001.
5. VER REFUERZO ADICIONAL POR ABERTURAS EN ELEMENTOS EN PLANO SD-00-002.
6. EL VALOR DE LAS ELEVACIONES DE LOS PUNTOS CORRESPONDE AL NÚMERO MOSTRADO INCREMENTADO EN 2500.

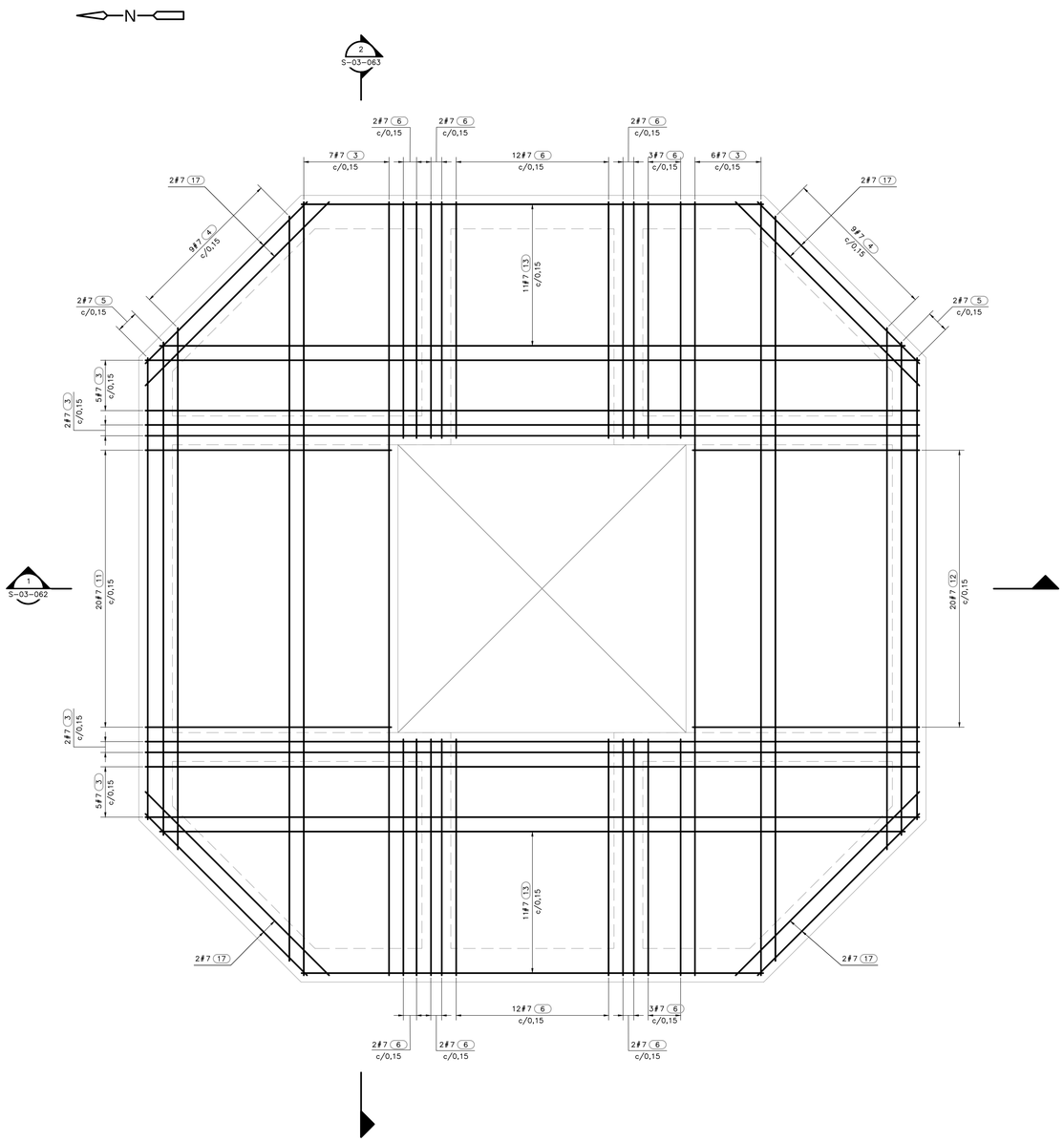


REFUERZO INFERIOR

## PLANTA PLACA INTERMEDIA

1=25

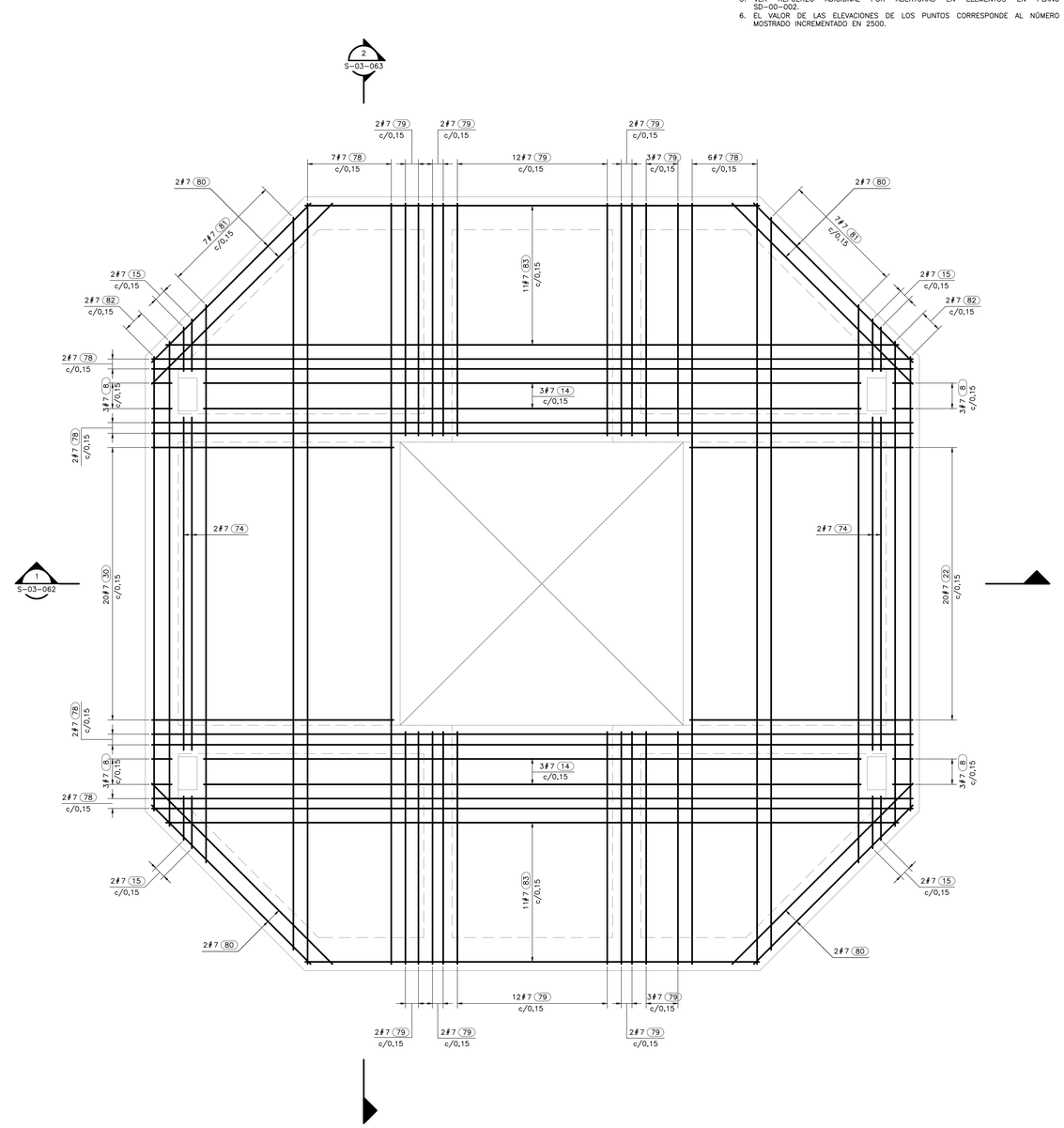


REFUERZO SUPERIOR

## PLANTA PLACA INTERMEDIA

1=25

**ESCALA GRÁFICA**

0 0,5 1,25 2 2,5 m

ESCALA 1=25


©2016 CDM Smith-INGESAM. Todos los derechos reservados.
Reutilización de documentos: Documentos y diseños suministrados por el servicio profesional, incorporados en este documento, son propiedad de CDM Smith-INGESAM y/o EAB.
No serán utilizados, ni total ni parcialmente, para cualquier otro proyecto sin autorización escrita de CDM Smith-INGESAM y/o EAB.


CDM Smith. INGESAM una compañía CDM Smith Inc.
CONTRATO DE CONSULTORIA No. 1-02-25500-0690-2011

DISEÑÓ: _____

REPRESENTANTE LEGAL O PROPIETARIO _____ ROBERT GAUDES LIC. No: 3901 ME, USA

UNIÓN TEMPORAL CANOAS
CONTRATO EAAB No. 1-15-25500-0846-2012

REVISÓ: _____

APROBÓ: _____ FERNANDO SILVA G. MAT. No: 0000001407VLL

acueducto AGUA, ALCANTARILLADO Y ASEO DE BOGOTÁ

RECIBIÓ: _____ ING. REINALDO PULIDO REGSTRO. No: 3060

RECIBIÓ: _____ ING. HUGO GÓMEZ REGSTRO. No: 3429

LOCALIZACIÓN

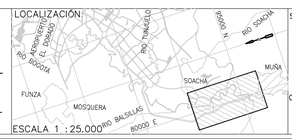


ESCALA 1 : 25.000

SISTEMA DE REFERENCIA
MAGNA SIRGAS
TIPO DE COORDENADAS
PLANAS CARTESIANAS
ORIGEN COORDENADAS
BOGOTÁ D.C.
VÉRTICE NP-13-BS-1
NORTE: 95764.534 m
ESTE: 82666.481 m
COTA: 2552.98 msnm
COORDENADAS MEDIAS
NORTE: 96250.0 m
ESTE: 80500.0 m
PLANCHA
1:10.000 246-II-A-2

MODIFICACIONES

| FECHA | MODIFICACIÓN | NOMBRE ING. RESPONSABLE | FIRMA |
|---|---|---|---|
| | | | |
| | | | |
| | | | |

acueducto AGUA, ALCANTARILLADO Y ASEO DE BOGOTÁ
GERENCIA CORPORATIVA DE SISTEMA MAESTRO
DIRECCIÓN RED TRONCAL ALCANTARILLADO
PLANO DE DISEÑO TRATAMIENTO DE AGUAS RESIDUALES

PTAR CANOAS/VEREDA CANOAS/MUNICIPIO DE SOACHA

CONTIENE : P.11
CADICA A SEDIMENTADORES PRIMARIOS
PLANTA PLACA INTERMEDIA +46,50

ESCALA: INDICADA

NOMBRE DEL ARCHIVO: S03057CPRF.DWG

PROYECTO No. :

FECHA: AGOSTO/2016

PLANO No. S-03-058

LA ESCALA DE IMPRESIÓN PARA ESTE PLANO ES DE TAMAÑO PLIEGO (700mm/1000mm)

ENTREGA 100% - VÁLIDO PARA CONSTRUCCIÓN