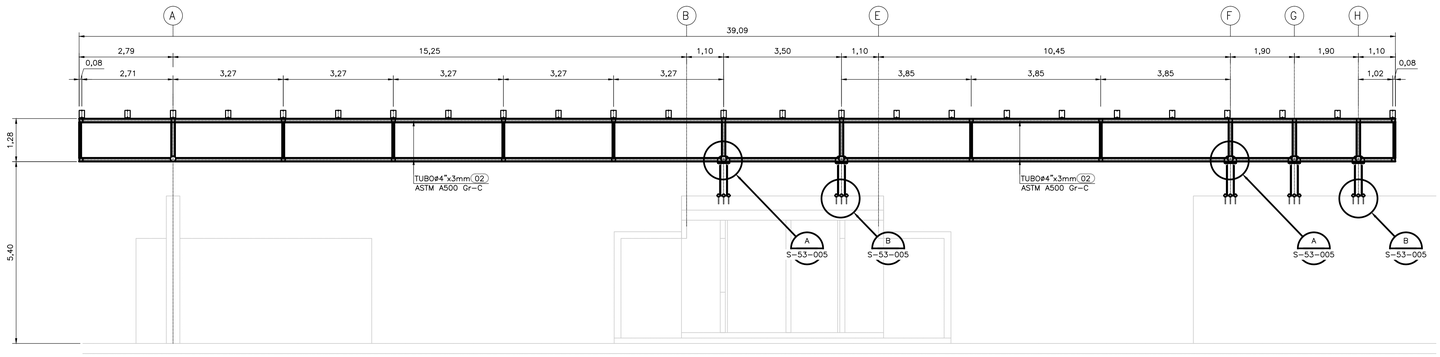

SECCION 4
1=75 S-53-005

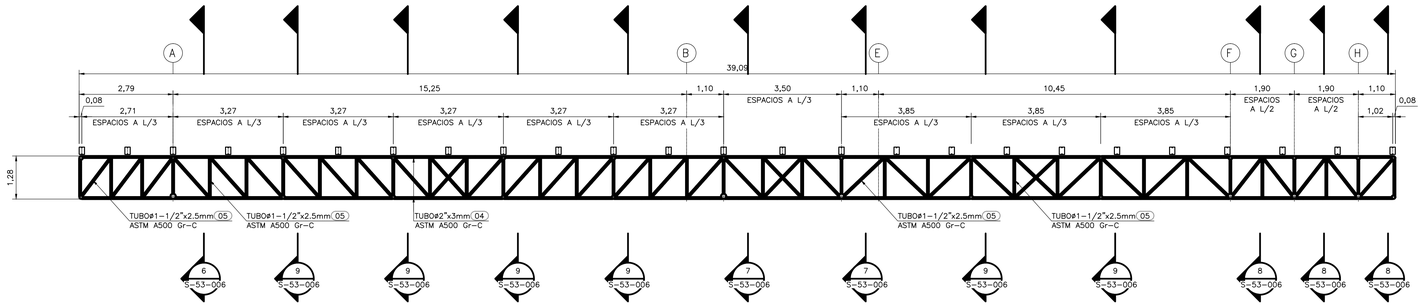

SECCION 5
1=75 S-53-005

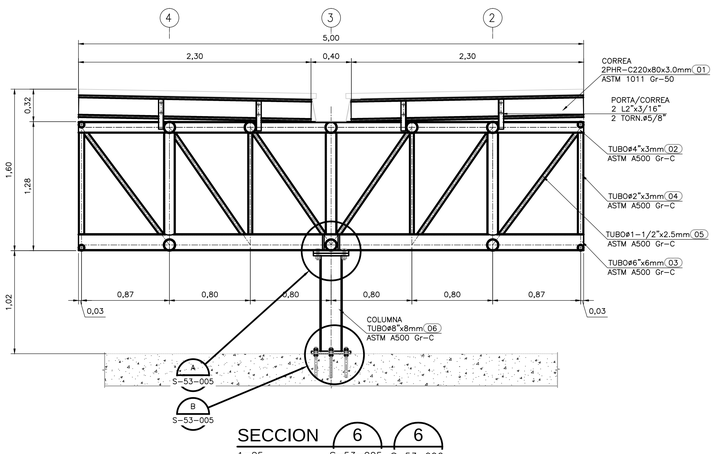

SECCION 6 6
1=25 S-53-005 S-53-006

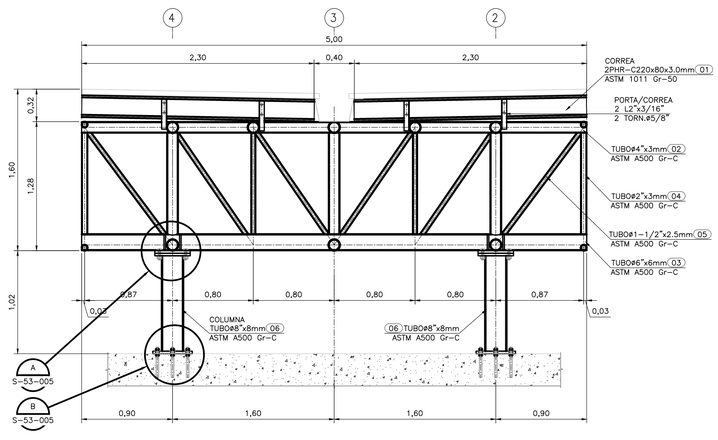

SECCION 7 7
1=25 S-53-005 S-53-006

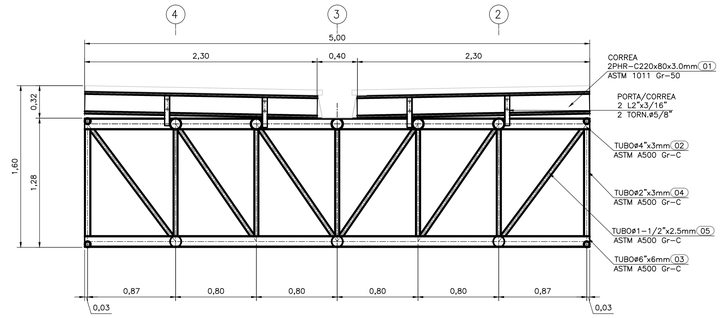

SECCION 9 9
1=25 S-53-005 S-53-006

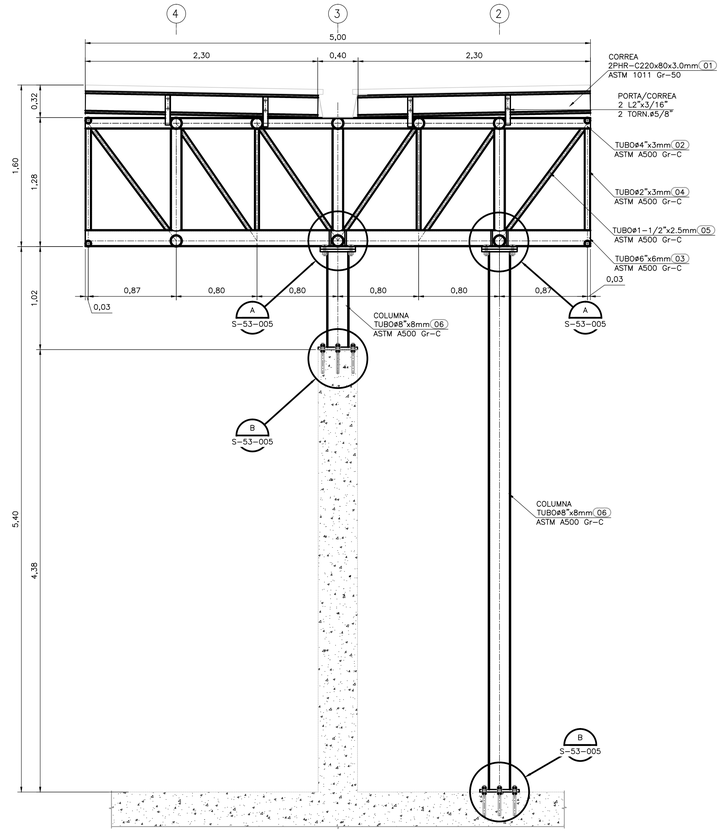

SECCION 8 8
1=25 S-53-005 S-53-006

ESCALA GRÁFICA

0 1,25 2,5 3,75 5 6,25 7,5 m

ESCALA 1=75

ESCALA GRÁFICA

0 0,1 0,2 0,5 0,8 1 m

ESCALA 1=10

CDM Smith. INGESAM una compañía CDM Smith Inc.
CONTRATO DE CONSULTORIA No. 1-02-25500-0690-2011

DISEÑÓ:

REPRESENTANTE LEGAL O PROPIETARIO
ROBERT GAUDES
LIC. No: 3901 ME, USA

UNIÓN TEMPORAL CANOAS
CONTRATO EAAB No. 1-15-25500-0846-2012

REVISÓ:

APROBÓ: FERNANDO SILVA G.
MAT. No: 0000001407VLL

acueducto AGUA, ALCANTARILLADO Y ASEO DE BOGOTÁ

RECIBIÓ: ING. REINALDO PULIDO
REGISTRO. No: 3060

RECIBIÓ: ING. HUGO GÓMEZ
REGISTRO. No: 3429

LOCALIZACIÓN

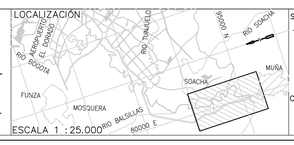

ESCALA 1 : 25.000

SISTEMA DE REFERENCIA
MAGNA SIRGAS
TIPO DE COORDENADAS
PLANAS CARTESIANAS
ORIGEN COORDENADAS
BOGOTÁ D.C.
VÉRTICE NP-13-BS-1
NORTE: 95764.534 m
ESTE: 82666.481 m
COTA: 2552.98 msnm
COORDENADAS MEDIAS
NORTE: 96250.0 m
ESTE: 80500.0 m
PLANCHA
1:10.000 246-II-A-2

MODIFICACIONES			
FECHA	MODIFICACIÓN	NOMBRE ING. RESPONSABLE	FIRMA

acueducto AGUA, ALCANTARILLADO Y ASEO DE BOGOTÁ
GERENCIA CORPORATIVA DE SISTEMA MAESTRO
DIRECCIÓN RED TRONCAL ALCANTARILLADO
PLANO DE DISEÑO TRATAMIENTO DE AGUAS RESIDUALES

PTAR CANOAS/VEREDA CANOAS/MUNICIPIO DE SOACHA

CONTIENE : P.11 PORTERÍA CUBIERTA METÁLICA SECCIONES Y DETALLES

ESCALA: INDICADAS

NOMBRE DEL ARCHIVO: S53005GHPL.DWG

PROYECTO No. :

FECHA: AGOSTO/2016

PLANO No. S-53-006

ENTREGA 100% - VÁLIDO PARA CONSTRUCCIÓN

LA ESCALA DE IMPRESIÓN PARA ESTE PLANO ES DE TAMAÑO PLIEGO (700mmx1000mm)

©2016 CDM Smith-INGESAM. Todos los derechos reservados.
Realización de documentos: Documentos y diseños suministrados por el servicio profesional, incorporados en este documento, son propiedad de CDM Smith-INGESAM y/o EAB.
No serán utilizados, ni total ni parcialmente, para cualquier otro proyecto sin autorización escrita de CDM Smith-INGESAM y/o EAB.