NOTAS GENERALES:

1. PARA INSTRUMENTOS APLICABLES AL DETALLE TIPICO, VER EN EL DOCUMENTO I-U-003 "LISTADO DE INSTRUMENTOS DEL SISTEMA DE DETECCIÓN DE GASES" LA COLUMNA "DETALLE DE MONTAJE".

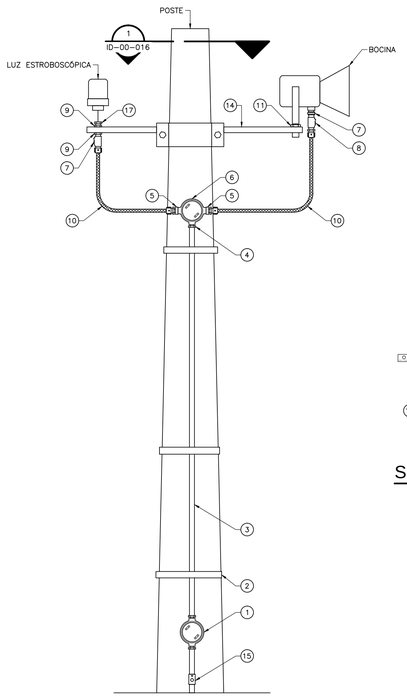

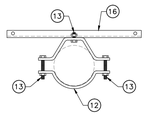

SECCION 1 ID-00-016

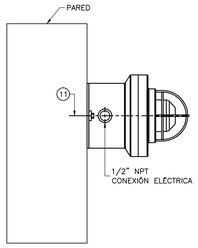

VISTA LATERAL
ALARMA VISUAL

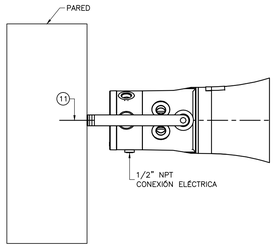

VISTA LATERAL
ALARMA SONORA

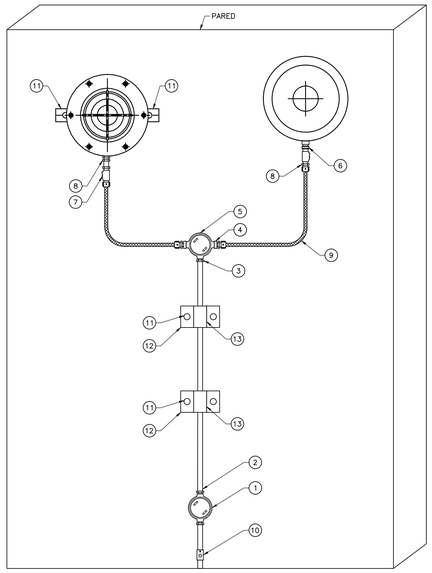

ÍTEM	CANT.	DIMENSIÓN	DESCRIPCIÓN	RATING	MATERIAL
1	1	1"	CAJA TIPO "C" NEMA 7+4X	–	ALUMINIO
2	8	D x 1/4"	CINTA BANDID METÁLICA	–	S.S. 316
3	20m	1"	CONDUIT (INCLUIR UNIONES)	–	ACERO GALV.
4	1	1"	UNIÓN UNIVERSAL M-H NPT NEMA 4X	–	ALUMINIO
5	2	1"x1/2"	REDUCCIÓN TIPO BUSHING M-H NPT NEMA 4X	–	ALUMINIO
6	1	1"	CAJA TIPO "T" NEMA 7+4X	–	ALUMINIO
7	2	1/2"	SELLO CORTAFUEGO NEMA 7+4X H-M NPT CON DRENAJE	–	ALUMINIO
8	2	1/2"	UNIÓN UNIVERSAL M-H NPT NEMA 4X	–	ALUMINIO
9	2	1/2"x100mm	NIPLE NPT	–	ACERO GALV.
10	2	1/2"x70mm	CONDUIT FLEXIBLE A PRUEBA DE EXPLOSIÓN MNPT-MNPT	–	ACERO GALV.
11	2	1/2"x70mm	TORNILLO CON ARANDELAS Y TUERCA	–	–
12	1	D x 8"	COLLARIN 3/16" DE SUJECIÓN A POSTE DE DOS SALIDAS	–	ACERO GALV.
13	4	5/8"x3"	PERNO CARRUAJE CON ARANDELA Y TUERCA	–	–
14	1	–	SOPORTE PARA LUZ Y BOCINA (VER DETALLE 1)	–	–
15	1	1"	SELLO CORTAFUEGO NEMA 7+4X H-M NPT CON DRENAJE	–	ALUMINIO
16	1	1500mm	ANGULO 2,5"x2,5"x1/4"	–	ACERO GALV.
17	1	1/2"	UNIÓN SIMPLE NPT-NPT SOLDADA A ANGULO	–	ACERO GALV.

N O T A S :

1. EL POSTE DEBE ESTAR ENTERRADO EN 20% DE SU LONGITUD TOTAL MÁS 60CM.
2. POSTE DE ILUMINACION EXISTENTE.

ALARMA SONORA Y VISUAL
PARA MONTAJE EN POSTE

DETALLE A ID-00-016

ÍTEM	CANT.	DIMENSIÓN	DESCRIPCIÓN	RATING	MATERIAL
1	1	1"	CAJA TIPO "C" NEMA 7+4X	–	ALUMINIO
2	10m	1"	CONDUIT (INCLUIR UNIONES)	–	ACERO GALV.
3	1	1"	UNIÓN UNIVERSAL M-H NPT NEMA 4X	–	ALUMINIO
4	2	1"x1/2"	REDUCCIÓN TIPO BUSHING M-H NPT NEMA 4X	–	ALUMINIO
5	1	1"	CAJA TIPO "T" NEMA 7+4X	–	ALUMINIO
6	2	1/2"	SELLO CORTAFUEGO NEMA 7+4X H-M NPT CON DRENAJE	–	ALUMINIO
7	2	1/2"	UNIÓN UNIVERSAL M-H NPT NEMA 4X	–	ALUMINIO
8	2	1/2"x100mm	NIPLE NPT	–	ACERO GALV.
9	2	1/2"x70mm	CONDUIT FLEXIBLE A PRUEBA DE EXPLOSIÓN MNPT-MNPT	–	ACERO GALV.
10	1	1"	SELLO CORTAFUEGO NEMA 7+4X H-M NPT CON DRENAJE	–	ALUMINIO
11	6	1/4"x2"	CHAZO EXPANSIVO	–	METALICO
12	2	100mm	CANAL PARA BANDEJA GALVANIZADA EN CALIENTE	–	ACERO
13	2	1"	ABRAZADERA AJUSTABLE PARA TUBERÍA CONDUIT CON TORNILLO Y TUERCA		– ACERO

ALARMA SONORA Y VISUAL
PARA MONTAJE EN PARED

DETALLE B ID-00-016

©2016 CDM Smith-INGESAM. Todos los derechos reservados.
Reutilización de documentos: Documentos y diseños suministrados por el servicio profesional, incorporados en este documento, son propiedad de CDM Smith-INGESAM y EAB.
No serán utilizados, ni total ni parcialmente, para cualquier otro proyecto sin autorización escrita de CDM Smith-INGESAM y/o EAB.

CDM Smith / INGESAM
CONTRATO DE CONSULTORÍA No. 1-02-25500-0890-2011

DISEÑÓ: HENRY PULIDO S. MAT. No: 25857150630 CND
REPRESENTANTE LEGAL O PROPIETARIO: ROBERT GAUDES LIC. No:3901 ME, USA

UNIÓN TEMPORAL PTAR CANOAS
CONTRATO EAAB No. 1-15-25500-0846-2012

REVISÓ: SERGIO R. GONZÁLEZ B. MAT. No: TP BY206-40392
APROBÓ: FERNANDO SILVA G. MAT. No: 0000001407VLL

acueducto AGUA, ALCANTARILLADO Y ASEO DE BOGOTÁ
RECIBIÓ: ING. REINALDO PULIDO REGISTRO. No: 3060
RECIBIÓ: ING. HUGO GÓMEZ REGISTRO. No: 3429

LOCALIZACIÓN

ESCALA 1 : 25.000

SISTEMA DE REFERENCIA
MAGNA SIRGAS
TIPO DE COORDENADAS
PLANAS CARTESIANAS
ORIGEN COORDENADAS
BOGOTÁ D.C.
VÉRTICE NP-13-BS-1
NORTE: 95764.534 m
ESTE: 82666.481 m
COTA: 2552.98 msnm
COORDENADAS MEDIAS
NORTE: 96250.0 m
ESTE: 80500.0 m
PLANCHA
1:10.000 246-II-A-2

MODIFICACIONES			
FECHA	MODIFICACIÓN	NOMBRE ING. RESPONSABLE	FIRMA

acueducto AGUA, ALCANTARILLADO Y ASEO DE BOGOTÁ
GERENCIA CORPORATIVA DE SISTEMA MAESTRO
DIRECCIÓN RED TRONCAL ALCANTARILLADO
PLANO DE DISEÑO TRATAMIENTO DE AGUAS RESIDUALES

PTAR CANOAS/VEREDA CANOAS/MUNICIPIO DE SOACHA

CONTIENE : P.11
DETALLES TÍPICOS - SISTEMA DE DETECCIÓN DE GASES - ALARMAS

ESCALA: SIN ESCALA
NOMBRE DEL ARCHIVO: ID00016NTDT.DWG

PROYECTO No. :
FECHA: AGOSTO/2016
PLANO No. ID-00-016

LA ESCALA DE IMPRESIÓN PARA ESTE PLANO ES DE TAMAÑO PLIEGO (700mmx1000mm)

ENTREGA 100% - VÁLIDO PARA CONSTRUCCIÓN