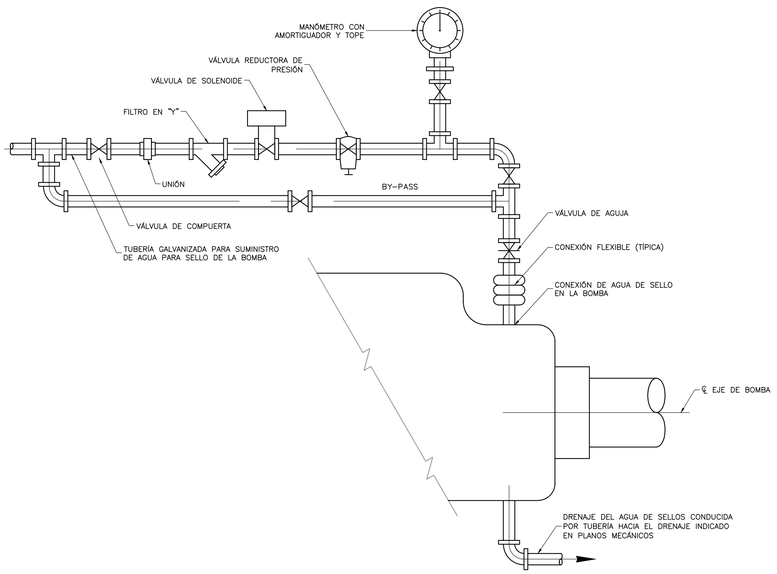

SISTEMA DE AGUA PARA SELLO DE BOMBAS

DETALLE A

NTS MD-00-002

N O T A S:

1. LAS UBICACIONES DE ESTOS FOSOS DE ACHIQUE ESTÁN INDICADAS EN LOS PLANOS MECÁNICOS CORRESPONDIENTES A CADA ESTRUCTURA.

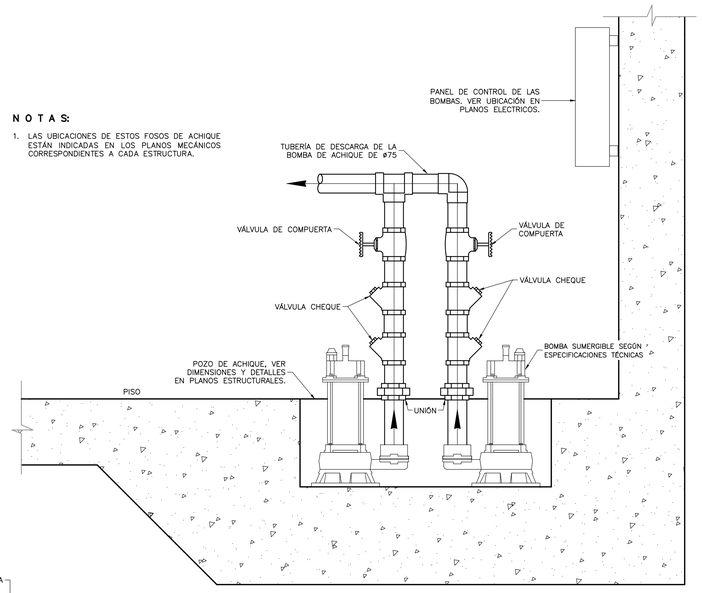

POZO DE ACHIQUE

DETALLE B

NTS MD-00-002

N O T A S:

1. LAS DIMENSIONES ESTÁN DADAS EN METROS, DIÁMETROS DE TUBERÍA EN MILÍMETROS Y TODOS LOS NIVELES ESTÁN EN METROS SOBRE EL NIVEL DEL MAR, A MENOS QUE SE INDIQUE OTRA UNIDAD DE MEDIDA.
2. LAS TUBERÍAS PARA AGUA DE SERVICIOS SERÁN EN ACERO GALVANIZADO Y LLEVARÁN ROSCAS CÓNICAS SEGÚN ISO 7/1.
3. LA TORNILLERÍA SERÁ ROSCA MÉTRICA ORDINARIA, A MENOS QUE INDIQUE LO CONTRARIO.
4. A CRITERIO DEL CONTRATISTA Y BAJO APROBACIÓN DE LA INTERVENTORÍA, PODRÁN CAMBIARSE LOS DIÁMETROS, DIMENSIONES Y ROSCAS DE TUBERÍAS, PERFILES DE ACERO, TORNILLERÍA Y HERRAJES POR SIMILARES EN OTROS SISTEMAS DE MEDIDA.

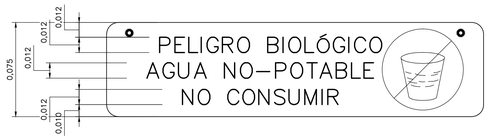

N O T A S:

1. COLORES DEL AVISO: FONDO AMARILLO DE SEGURIDAD; LETRAS NEGRAS EN BAJO RELIEVE.
2. INSTALAR ESTA SEÑAL EN TODOS LOS PUNTOS DE AGUA DE SERVICIOS DE LA PLANTA.

AVISO DE AGUA NO-POTABLE

DETALLE C

NTS MD-00-002

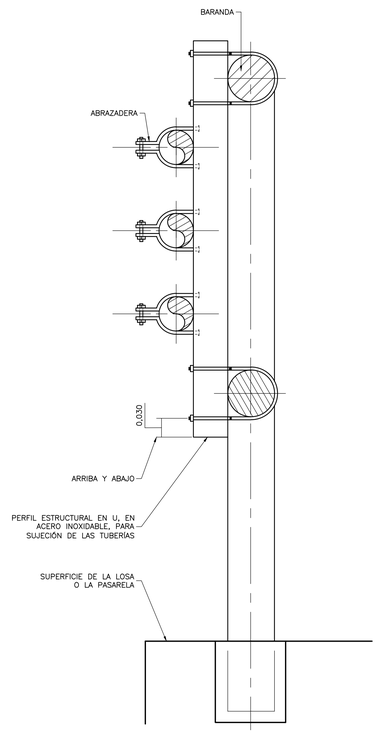

TUBERÍA SOPORTADA EN BARANDA

DETALLE D

NTS MD-00-002

NÚMERO DE GANCHOS SALVAVIDAS REQUERIDOS Y UBICACIONES:

(2) EN LA CÁMARA INICIAL
(2) EN CADA ESTRUCTURA DE CRIBADO DE REJAS FINAS Y GRUESAS
(1) EN LA CÁMARA DE MEZCLA RÁPIDA
(2) EN CADA ESTRUCTURA DE DESARENADO AIREADO
(1) EN CADA CADICA DE DISTRIBUCIÓN
(1) EN CADA SEDIMENTADOR
(1) EN CADA ESPESADOR

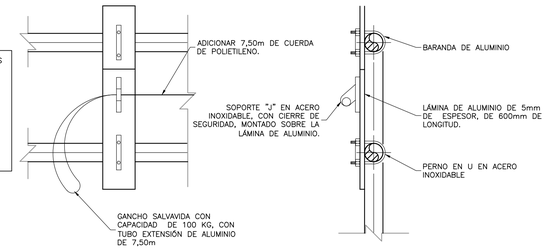

GANCHOS SALVAVIDAS

DETALLE E

NTS MD-00-002

©2016 CDM Smith-INGESAM. Todos los derechos reservados.
Reutilización de documentos: Documentos y diseños suministrados por el servicio profesional, incorporados en este documento, son propiedad de CDM Smith-INGESAM y EAB.
No serán utilizados, ni total ni parcialmente, para cualquier otro proyecto sin autorización escrita de CDM Smith-INGESAM y/o EAB.

CDM Smith. INGESAM una compañía CDM Smith Inc.

CONTRATO DE CONSULTORÍA No. 1-02-25500-0890-2011

DISEÑÓ: _____

REPRESENTANTE LEGAL O PROPIETARIO — ROBERT GAUDES, LIC. No:3901 ME, USA

UNIÓN TEMPORAL CANOAS

CONTRATO EAAB No. 1-15-25500-0846-2012

REVISÓ: _____

APROBÓ: FERNANDO SILVA G. MAT. No: 0000001407VLL

acueducto — AGUA, ALCANTARILLADO Y ASEO DE BOGOTÁ

RECIBIÓ: ING. REINALDO PULIDO, REGISTRO. No: 3060

RECIBIÓ: ING. HUGO GÓMEZ, REGISTRO. No: 3429

LOCALIZACIÓN

ESCALA 1 : 25.000

SISTEMA DE REFERENCIA
MAGNA SIRGAS
TIPO DE COORDENADAS
PLANAS CARTESIANAS
ORIGEN COORDENADAS
BOGOTÁ D.C.
VÉRTICE NP-13-BS-1
NORTE: 95764.534 m
ESTE: 82666.481 m
COTA: 2552.98 msnm
COORDENADAS MEDIAS
NORTE: 96250.0 m
ESTE: 80500.0 m
PLANCHA
1:10.000 246-II-A-2

MODIFICACIONES			
FECHA	MODIFICACIÓN	NOMBRE ING. RESPONSABLE	FIRMA

acueducto — AGUA, ALCANTARILLADO Y ASEO DE BOGOTÁ

GERENCIA CORPORATIVA DE SISTEMA MAESTRO

DIRECCIÓN RED TRONCAL ALCANTARILLADO

PLANO DE DISEÑO TRATAMIENTO DE AGUAS RESIDUALES

PTAR CANOAS/VEREDA CANOAS/MUNICIPIO DE SOACHA

CONTIENE :

P.11
DETALLES MECÁNICOS
PLANO 2

ESCALA: SIN ESCALA

NOMBRE DEL ARCHIVO: MD00002GEDT.DWG

PROYECTO No. :

FECHA: AGOSTO/2016

PLANO No. MD-00-002

LA ESCALA DE IMPRESIÓN PARA ESTE PLANO ES DE TAMAÑO PLIEGO (700mmx1000mm)

ENTREGA 100% - VÁLIDO PARA CONSTRUCCIÓN