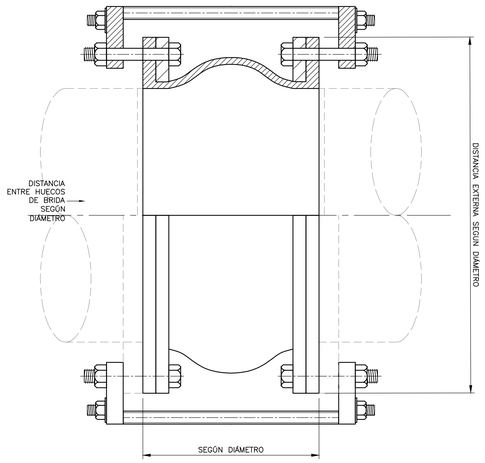

JUNTA DE EXPANSIÓN

DETALLE A
NTS MD-00-015

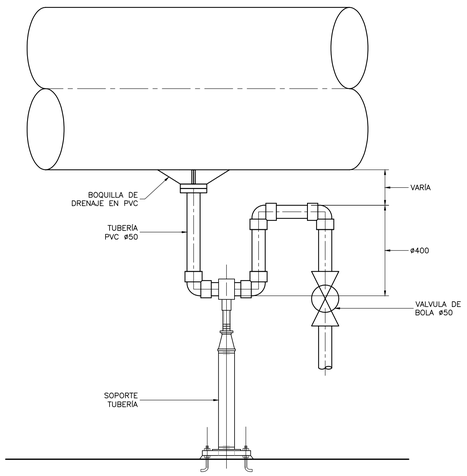

DRENAJE DE CONDUCTO – TÍPICO

DETALLE B
NTS MD-00-015

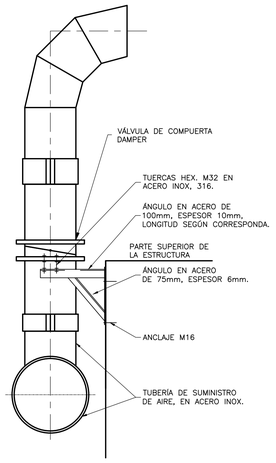

SOPORTES PARA TUBERÍA DE AIREACIÓN

DETALLE C
NTS MD-00-015

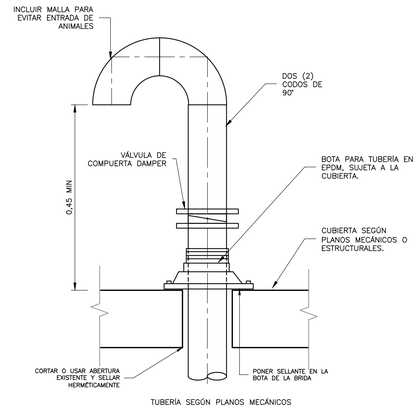

ENTRADA DE AIRE TÍPICA
CUBIERTA DE CONCRETO

DETALLE D
NTS MD-00-015

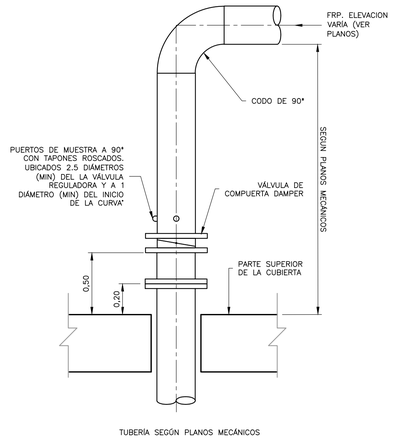

CONEXIÓN PARA CONTROL DE OLORES TÍPICA
CUBIERTA DE CONCRETO

DETALLE E
NTS MD-00-015

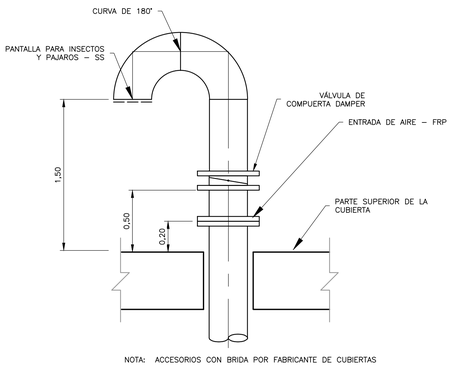

ENTRADA DE AIRE TÍPICA
CUBIERTA DE ALUMINIO Y ACERO INOXIDABLE

DETALLE F
NTS MD-00-015

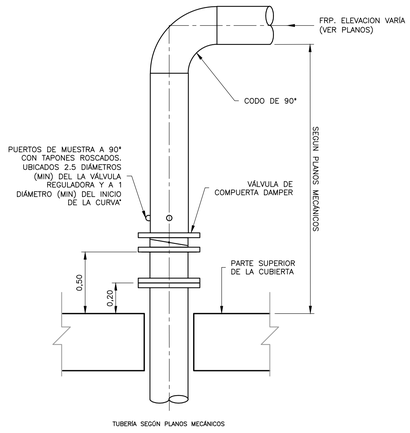

CONEXIÓN PARA CONTROL DE OLORES TÍPICA
CUBIERTA DE ALUMINIO

DETALLE G
NTS MD-00-015

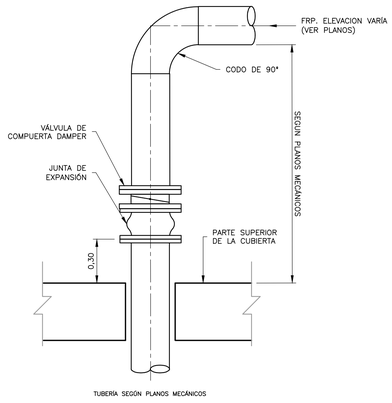

CONEXIÓN PARA CONTROL DE OLORES TÍPICA
CUBIERTA DE ACERO INOXIDABLE

DETALLE H
NTS MD-00-015

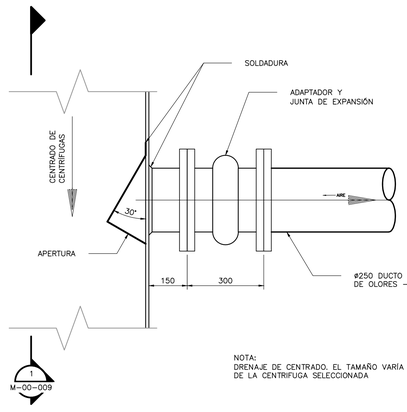

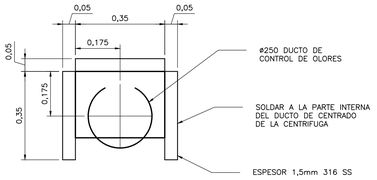

SECCIÓN 1
NTS MD-00-015

PLACA DEFLECTORA DE CONTROL DE OLORES
CHUTES DE CENTRADO DE CENTRÍFUGAS

DETALLE I
NTS MD-00-015

©2016 CDM Smith–INGESAM. Todos los derechos reservados.
Reutilización de documentos: Documentos y diseños suministrados por el servicio profesional, incorporados en este documento, son propiedad de CDM Smith–INGESAM y EAB.
No serán utilizados, ni total ni parcialmente, para cualquier otro proyecto sin autorización escrita de CDM Smith–INGESAM y/o EAB.

CDM Smith. INGESAM
CONTRATO DE CONSULTORÍA No. 1-02-25500-0890-2011

DISEÑÓ:
REPRESENTANTE LEGAL O PROPIETARIO — ROBERT GAUDES, LIC. No:3901 ME, USA

UNIÓN TEMPORAL CANOAS
CONTRATO EAAB No. 1-15-25500-0846-2012

REVISÓ:
APROBÓ: FERNANDO SILVA G. MAT. No: 0000001407VLL

acueducto — AGUA, ALCANTARILLADO Y ASEO DE BOGOTÁ

RECIBIÓ: ING. REINALDO PULIDO REGSTRO. No: 3060
RECIBIÓ: ING. HUGO GÓMEZ REGSTRO. No: 3429

LOCALIZACIÓN
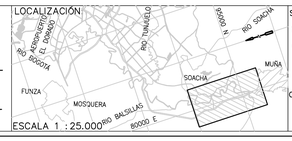

ESCALA 1 : 25.000

SISTEMA DE REFERENCIA
MAGNA SIRGAS
TIPO DE COORDENADAS
PLANAS CARTESIANAS
ORIGEN COORDENADAS
BOGOTÁ D.C.
VÉRTICE NP-13-BS-1
NORTE: 95764.534 m
ESTE: 82666.481 m
COTA: 2552.98 msnm
COORDENADAS MEDIAS
NORTE: 96250.0 m
ESTE: 80500.0 m
PLANCHA
1:10.000 246-II-A-2

MODIFICACIONES			
FECHA	MODIFICACIÓN	NOMBRE ING. RESPONSABLE	FIRMA

acueducto — AGUA, ALCANTARILLADO Y ASEO DE BOGOTÁ
GERENCIA CORPORATIVA DE SISTEMA MAESTRO
DIRECCIÓN RED TRONCAL ALCANTARILLADO
PLANO DE DISEÑO TRATAMIENTO DE AGUAS RESIDUALES

PTAR CANOAS/VEREDA CANOAS/MUNICIPIO DE SOACHA

CONTIENE : P.11 DETALLES MECÁNICOS PLANO 15

ESCALA: SIN ESCALA
NOMBRE DEL ARCHIVO: MD00015GEDT.DWG

PROYECTO No. :
FECHA: AGOSTO/2016
PLANO No. MD-00-015

LA ESCALA DE IMPRESIÓN PARA ESTE PLANO ES DE TAMAÑO PLIEGO (700mmx1000mm)

ENTREGA 100% - VÁLIDO PARA CONSTRUCCIÓN