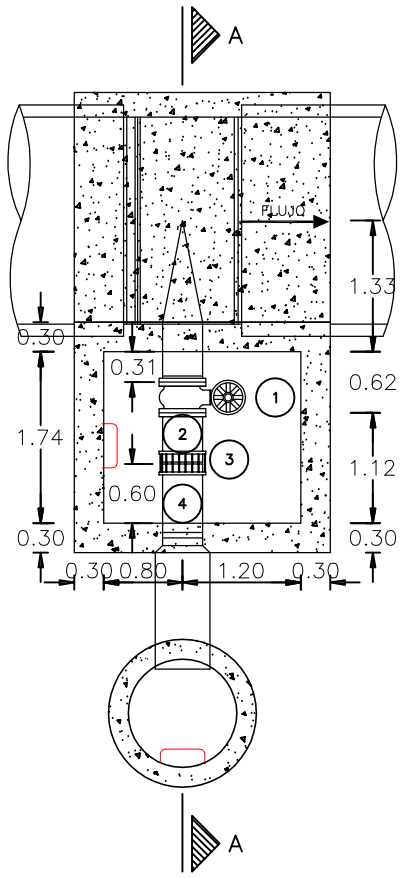

PLANTA CÁMARA PURGA

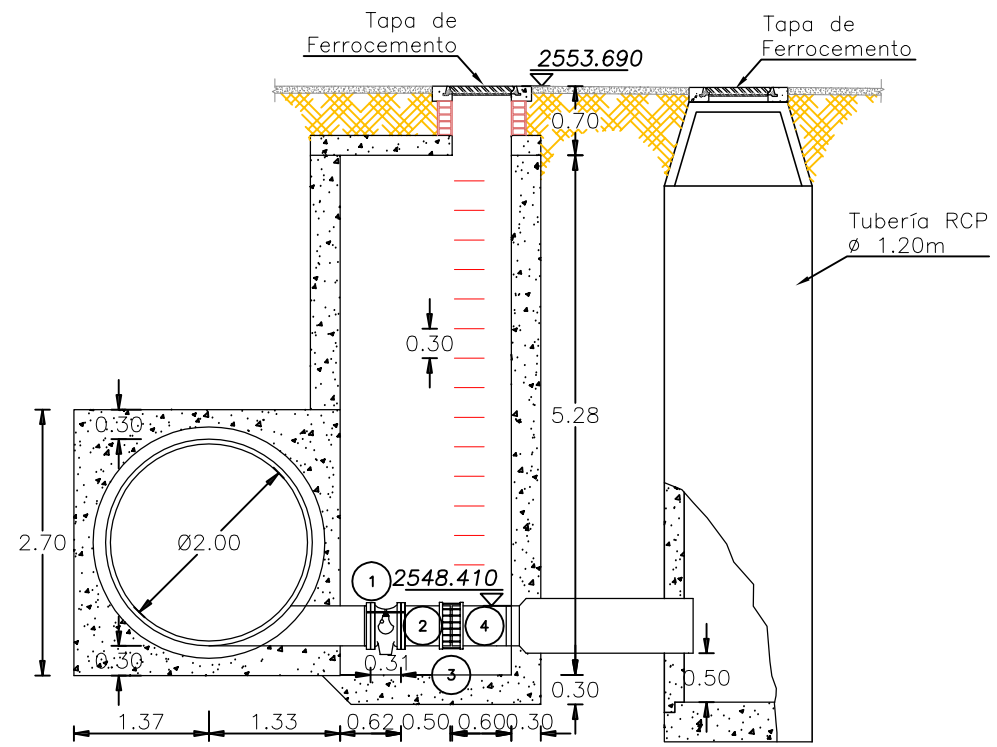

CÁMARA PURGA
CORTE A–A

DESPIECE MECÁNICO		
No.	CANT.	DESCRIPCIÓN
1	1	VÁLVULA MARIPOSA Ø16" BRIDADA (A–257)
2	1	NIPLE Ø16" EBxEL
3	1	UNIÓN DE DESMONTAJE Ø16" TIPO DRESSER
4	1	NIPLE DE ÁCERO Ø16" ELxCAMPANA

ESTADO ACCESORIOS:

No se Pudo Drenar, ni Inspeccionar los Accesorios.

En Trabajos de Rehabilitación, La Cámara Deberá ser Totalmente Drenada e Inspeccionados los Accesorios.

Se Recomienda Realizar Mantenimiento a Tuberías, Válvula y Accesorios, con: Limpieza (Sandblasting) y Pintura.

ESTADO DE LA CÁMARA:

Cámara en Concreto en Buen Estado.

En Caso de Requerirse su Reconstrucción (Ver Esquema Tipico de Acuerdo con la Norma NS–077 Versión 1,0 del 05/04/2004 de la EAAB en el Producto No.9).

INFORMACION GENERAL	
COTA TAPA	2553.690
COTA BATEA	2548.058
NORTE	103271.158
ESTE	93259.180
LATITUD	04°37'32.88'' N
LONGITUD	74°08'17.75'' W
DIRECCION	Av Boyaca Diagonal 3
OBSERVACIONES	Completamente Inundada Tapa de Alcantarillado

FOTO No. 1
Vista Externa de la Cámara

FOTO No. 2
Vista Interna de la Camara

acueducto AGUA Y ALCANTARILLADO DE BOGOTÁ

CONSORCIO TIBITOC 2006
SALGADO, MELENDEZ Y ASOCIADOS — SILVA CARREÑO Y ASOCIADOS S.A.

CONSULTOR	CONSORCIO TIBITOC 2006		
NOMBRE DEL PROYECTO	ESTUDIOS Y DISEÑOS PARA LA REHABILITACIÓN DE LA LÍNEA RED MATRIZ DE 78" TIBITOC – CASABLANCA		
CONTRATO No.	1–02–25400–514–2006		
NOMBRE DEL PLANO	DETALLES CAJAS DE ACCESORIOS TRAMO 3 PURGA Ø16'' (K45+613.20) LINEA TIBITOC – CASABLANCA RED MATRIZ Ø78''		
REVISO	S.L.T.	ARCHIVO: RTC–GF–CT–417.dwg	
		ESCALA: 1:75	FECHA: DICIEMBRE DE 2008
APROBO	C.E.B	PLANO No. RTC–FG–CT–417	Rev. 1
DIGITALIZO	C.P.	ACCESORIO N° 257	CARTILLA DE ACCESORIOS EAAB

\\Servidorsma\774\6. Productos\Producto 1_Caracterización\1.3. Inventario General Del Estado De La Línea\cajas De Accesorios\planos\ACCESORIOS TRAMO 1 Y 3 (Linea Tibirtoc Casablanca 78'')\TRAMO 3\Ver.1\ACCESORIOS TRAMO 3 (249 Al 257).dwg