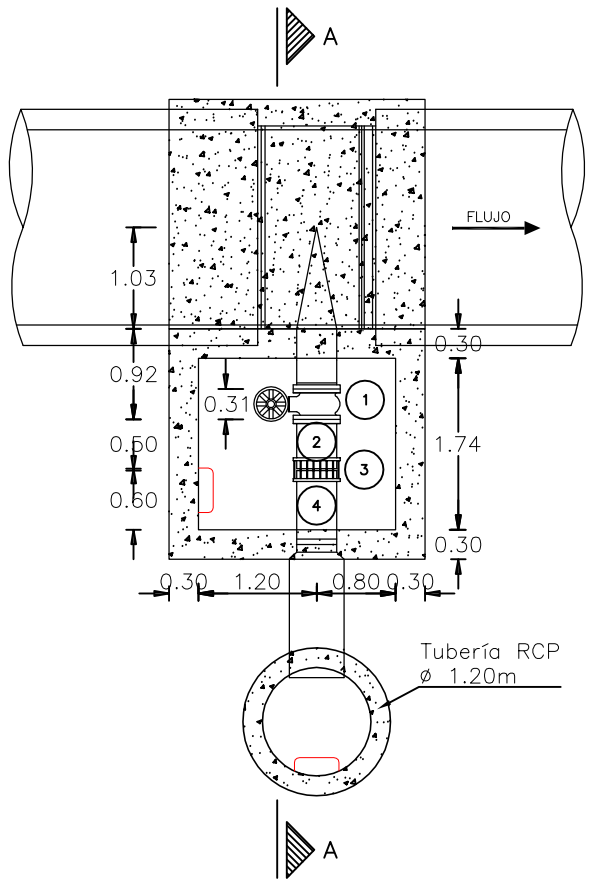


PLANTA CÁMARA
PURGA

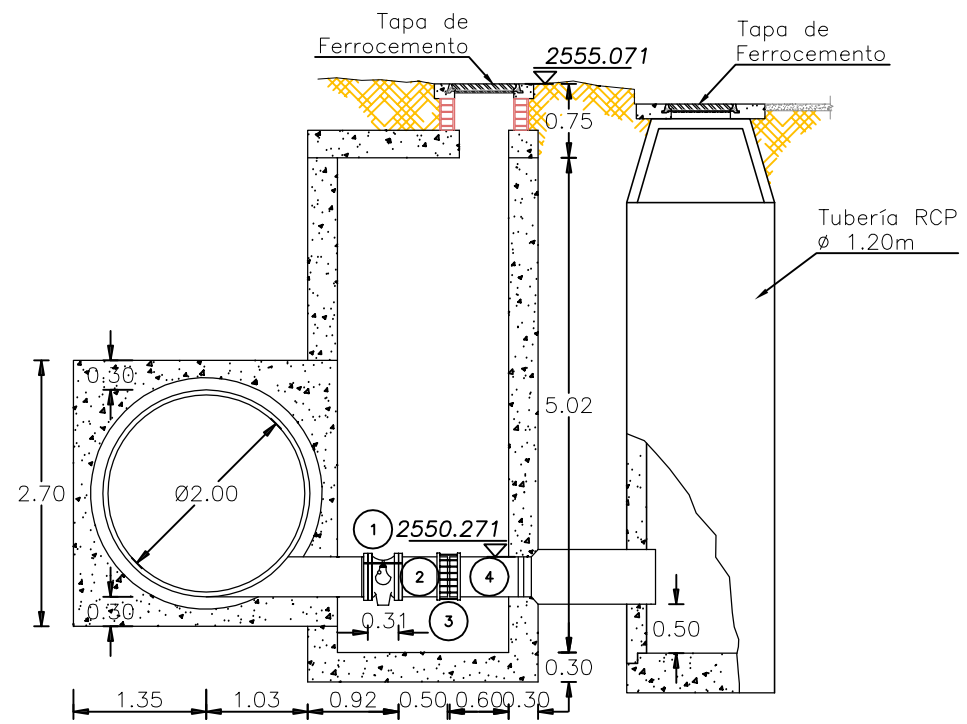


CÁMARA PURGA
CORTE A–A

| DESPIECE MECÁNICO | | |
|---|---|---|
| No. | CANT. | DESCRIPCIÓN |
| 1 | 1 | VÁLVULA MARIPOSA Ø16" BRIDADA (A–261) |
| 2 | 1 | NIPLE Ø16" EBxEL |
| 3 | 1 | UNIÓN DE DESMONTAJE Ø16" TIPO DRESSER |
| 4 | 1 | NIPLE DE ÁCERO Ø16" ELxCAMPANA |

ESTADO ACCESORIOS:

No se Pudo Drenar Totalmente la Cámara, ni Inpeccionar los accesorios.

En Trabajos de Rehabilitación, La Cámara Deberá Ser Totalmente Drenada e Inspeccionados los Accesorios.

Se Recomienda Realizar Mantenimiento a Tuberías, Válvula y Accesorios, con: Limpieza (Sandblasting) y Pintura.

ESTADO DE LA CÁMARA:

Cámara en Concreto en Buen Estado, con Dimensiones Internas Algo Escasas.

En Caso de Requerirse su Reconstrucción (Ver Esquema Tipico de Acuerdo con la Norma NS–077 Versión 1,0 del 05/04/2004 de la EAAB en el Producto No.9).

| INFORMACION GENERAL | |
|---|---|
| COTA TAPA | 2555.071 |
| COTA BATEA | 2549.915 |
| NORTE | 102450.154 |
| ESTE | 93113.614 |
| LATITUD | 04°37'06.16'' N |
| LONGITUD | 74°08'22.47'' W |
| DIRECCION | Av Boyaca Av 1 de Mayo |
| OBSERVACIONES | Tapa de Alcantarillado Inundada |

FOTO No. 1
Vista Externa de la Cámara

FOTO No. 2
Vista Interna de la Camara

acueducto AGUA Y ALCANTARILLADO DE BOGOTÁ

CONSORCIO TIBITOC 2006

SALGADO, MELENDEZ Y ASOCIADOS — SILVA CARREÑO Y ASOCIADOS S.A.

| | |
|---|---|
| CONSULTOR | CONSORCIO TIBITOC 2006 |
| NOMBRE DEL PROYECTO | ESTUDIOS Y DISEÑOS PARA LA REHABILITACIÓN DE LA LÍNEA RED MATRIZ DE 78" TIBITOC – CASABLANCA |
| CONTRATO No. | 1–02–25400–514–2006 |
| NOMBRE DEL PLANO | DETALLES CAJAS DE ACCESORIOS TRAMO 3 PURGA Ø16'' (K46+450.00) LINEA TIBITOC – CASABLANCA RED MATRIZ Ø78'' |

| | | | | |
|---|---|---|---|---|
| REVISO | S.L.T. | ARCHIVO: RTC–GF–CT–421.dwg | | |
| | | ESCALA: 1:75 | FECHA: DICIEMBRE DE 2008 | |
| APROBO | C.E.B | PLANO No. RTC–FG–CT–421 | | Rev. 1 |
| DIGITALIZO | C.P. | ACCESORIO N° 261 | CARTILLA DE ACCESORIOS EAAB | |

\\Servidorsma\774\6. Productos\Producto 1_Caracterización\1.3. Inventario General Del Estado De La Línea\cajas De Accesorios\planos\ACCESORIOS TRAMO 1 Y 3 (Linea Tibirtoc Casablanca 78'')\TRAMO 3\Ver.1\ACCESORIOS TRAMO 3 (258 AI 266).dwg